PT 3500 SP



FR

TRADUCTION DE LA NOTICE ORIGINALE
CLIMATISEUR SPOTCOOLING

TRT-BA-PT3500SP-TC220111TRT05-002-FR

Sommaire

Informations sur l'utilisation de cette instruction 2

Normes de sécurité 2

Informations sur l'appareil 6

Transport et stockage 7

Montage et mise en service 8

Utilisation 11

Défauts et pannes 14

Maintenance 16

Annexe technique 19

Élimination 23

Déclaration de conformité 23

Informations sur l'utilisation de cette instruction

Symboles

Danger
Ce symbole indique l'existence de risques pour la vie et la santé des personnes du fait de la présence de gaz extrêmement inflammable.

Avertissement relatif à la tension électrique
Ce symbole indique que la tension électrique cause des risques pour la vie et la santé des personnes.

Avertissement
Cette mention d'avertissement indique un risque moyen qui peut entraîner des blessures graves ou mortelles s'il n'est pas évité.

Attention
Cette mention d'avertissement indique un risque faible qui peut entraîner des blessures bénignes ou moyennes s'il n'est pas évité.

Remarque
Cette mention d'avertissement indique des informations importantes (par ex. dommages matériels), mais aucun danger.

Info
Les indications présentant ce symbole vous aident à exécuter vos tâches rapidement et en toute sécurité.

Observer le mode d'emploi
Ce symbole souligne la nécessité d'observer le manuel d'utilisation.

Vous pouvez télécharger la dernière version de ce manuel en suivant le lien ci-dessous :

PT 3500 SP

https://hub.trotec.com/?id=46128

Normes de sécurité

Veuillez lire attentivement le présent manuel avant la mise en service ou l'utilisation de l'appareil et conservez-le à proximité immédiate du site d'installation ou de l'appareil même.

Avertissement
Lisez toutes les consignes de sécurité et toutes les instructions.
Le non-respect des consignes de sécurité risque de causer une électrocution, de provoquer un incendie ou de causer des blessures graves.
Conservez toutes les consignes de sécurité et toutes les instructions pour pouvoir vous y reporter ultérieurement.
Cet appareil peut être utilisé par des enfants âgés d'au moins 8 ans et par des personnes ayant des capacités physiques, sensorielles ou mentales réduites ou dénuées d'expérience ou de connaissance, s'ils (si elles) sont correctement surveillé(e)s ou si des instructions relatives à l'utilisation de l'appareil en toute sécurité leur ont été données et si les risques encourus ont été appréhendés.
Les enfants ne doivent pas jouer avec l'appareil. Le nettoyage et l'entretien par l'usager ne doivent pas être effectués par des enfants sans surveillance.

- N'utilisez pas et ne placez pas l'appareil dans les pièces ou les zones présentant un risque d'explosion.
- N'utilisez pas l'appareil dans les atmosphères agressives.
- Placez l'appareil dans une position verticale et stable sur une surface horizontale et stable.
- Faites sécher l'appareil après un nettoyage humide. Ne le faites pas fonctionner s'il est mouillé.
- Ne touchez ou n'utilisez pas l'appareil les mains humides ou mouillées.
- N'exposez pas l'appareil à un jet d'eau direct.

- N'introduisez pas de corps étrangers ni de membres du corps à l'intérieur de l'appareil.
- Ne couvrez pas l'appareil pendant le fonctionnement.
- Ne vous asseyez pas sur l'appareil.
- L'appareil n'est pas un jouet. Tenez-le hors de portée des enfants et des animaux. Utilisez l'appareil uniquement sous surveillance.
- Avant chaque utilisation, vérifiez le bon état de l'appareil, des accessoires et des pièces de raccordement. N'utilisez pas l'appareil si celui-ci ou une des pièces qui le composent présente un défaut.
- Protégez tous les câbles électriques en dehors de l'appareil contre les endommagements (par ex. par des animaux). N'utilisez jamais l'appareil lorsque le cordon électrique ou la fiche sont détériorés !
- Le raccordement secteur doit correspondre aux indications données au chapitre « Annexe technique ».
- Raccordez la fiche de l'appareil à une prise de courant protégée selon les règles de l'art.
- Choisissez la rallonge de câble électrique conformément aux indications contenues dans les données techniques. Déroulez complètement la rallonge électrique. Évitez toute surcharge électrique.
- Avant l'entretien, la maintenance ou les réparations, débranchez le câble électrique de l'appareil en le saisissant par la fiche.
- Éteignez l'appareil et retirez le câble électrique de la prise lorsque l'appareil n'est pas en service.
- N'utilisez jamais l'appareil si vous remarquez des défauts au niveau de la prise ou du câble électrique.
  Si le cordon secteur de cet appareil est endommagé, il doit être remplacé par le fabricant, son service après-vente ou par une personne qualifiée afin d'éviter tout risque.
  Les câbles électriques défectueux représentent un sérieux danger pour la santé.
- Lors de l'installation, respectez les distances minimales requises par rapport aux murs et aux objets ainsi que les conditions d'entreposage et de fonctionnement conformément aux indications figurant dans l'Annexe technique.
- Veillez à ce que l'entrée et la sortie d'air soient libres.
- N'enlevez aucun signal de sécurité, autocollant ni étiquette de l'appareil. Tous les signaux de sécurité, autocollants et étiquettes doivent être conservés de manière à rester lisibles.
- Assurez-vous que le côté aspiration soit toujours exempt de saleté et de corps étrangers.
- Avant l'entreposage ou le transport, videz les condensats accumulés. Ne les buvez pas. Risques pour la santé !
- L'appareil doit être debout lors du transport.

Consignes de sécurité pour les appareils contenant des réfrigérants inflammables

- N'installez l'appareil que dans les locaux où des pertes éventuelles de gaz réfrigérant ne risquent pas de s'accumuler. Lorsque l'appareil est installé, exploité ou entreposé dans un local non aéré, celui-ci doit être construit de telle sorte qu'il n'y ait pas d'accumulation de gaz en cas de perte éventuelle de réfrigérant. Le but est d'éviter les risques d'incendie ou d'explosion qui peuvent être provoqués par une inflammation du réfrigérant dont un four électrique, une cuisinière ou une autre source d'inflammation pourrait être à l'origine.
- N'installez l'appareil que dans un local où ne se trouve aucune source d'inflammation (par exemple une flamme ouverte, un appareil à gaz allumé ou un chauffage électrique).
- Notez bien que le gaz réfrigérant est inodore.
- N'installez l'appareil que dans le respect de la réglementation nationale en matière d'installation.
- Observez les consignes locales.
- Observez les consignes nationales relatives aux gaz.
- N'installez, n'utilisez et n'entreposez le PT 3500 SP que dans un local d'une surface supérieure à 15 m^2.
- Entreposez l'appareil de manière à éviter tout dommage mécanique.
- Notez que les tuyaux raccordées ne doivent contenir aucune source d'inflammation.
- Le R290 est un réfrigérant conforme aux directives environnementales européennes. Aucune partie du circuit frigorifique ne doit être perforée.
- Observez la quantité maximum de réfrigérant dans les caractéristiques techniques.
- Ne pas percer ni brûler.
- N'utilisez aucun produit autre que ceux qui sont recommandés par le fabricant pour accélérer le processus de dégivrage.
- Toute personne devant travailler sur le circuit de réfrigération doit être en mesure de présenter un certificat, délivré par un organisme accrédité, attestant sa compétence dans la manipulation de gaz réfrigérants au moyen d'un procédé connu dans l'industrie.
- Les travaux de maintenance doivent être effectués en conformité avec les consignes du fabricant. Si les travaux de maintenance ou de réparation nécessitent l'aide de personnes supplémentaires, la personne formée à la manipulation des réfrigérants inflammables doit surveiller les travaux en permanence.
- Tout le circuit réfrigérant est un système hermétiquement clos qui ne nécessite pas d'entretien ; seules une entreprise spécialisée dans le génie frigorifique et climatique ou l'entreprise Trotec sont autorisées à en effectuer la maintenance et la réparation.

Utilisation conforme

Veuillez utiliser l'appareil exclusivement pour refroidir, ventiler et déshumidifier l'air ambiant à l'intérieur, tout en respectant les caractéristiques techniques.

L'appareil est prévu exclusivement pour un usage professionnel.

L'appareil est idéal pour le refroidissement des salles de serveurs, des zones de production et des postes de travail. L'appareil a été conçu en vue d'une installation simple et d'une mise en service rapide. Grâce à ses roulettes robustes et pourvues de freins, l'appareil peut être mis en œuvre de manière mobile.

Toute utilisation autre que celle prévue est considérée comme une utilisation non conforme.

Toute utilisation autre que celle prévue est considérée comme une utilisation non conforme.

Utilisation non conforme raisonnablement prévisible

- N'installez pas l'appareil sur une surface mouillée ou inondée.
- Veuillez ne déposer aucun objet, comme p.ex. des vêtements, sur l'appareil.
- Veuillez ne pas utiliser l'appareil à l'extérieur.
- Ne plongez jamais l'appareil dans l'eau.
- N'effectuez pas de modifications structurelles, transformations ou ajouts arbitraires sur l'appareil.
- N'utilisez pas l'appareil à proximité immédiate de piscines, de baignoires ou de douches.

Qualification du personnel

Toute personne utilisant le présent appareil doit :

- prendre conscience des risques associés aux appareils électriques en environnement humide.
- avoir lu et compris l'instructions, notamment le chapitre « Sécurité ».

Toute activité de maintenance nécessitant l'ouverture du carter est à effectuer par une entreprise spécialisée dans le génie frigorifique et climatique ou par la société Trotec.

Électricien

Les électriciens qualifiés doivent lire et comprendre les schémas électriques, mettre les machines électriques en marche, entretenir et réparer les machines, raccorder les armoires électriques et de commande, garantir la capacité fonctionnelle des composants électriques et reconnaître les risques éventuels lors de la manipulation de systèmes électriques et électroniques.

Signaux de sécurité et étiquettes sur l'appareil

Remarque

Ne retirez aucun signal de sécurité, autocollant ou étiquette de l'appareil. Tous les signaux de sécurité, autocollants et étiquettes doivent être conservés de manière à rester lisibles.

Les signaux de sécurité et étiquettes suivants sont apposés sur l'appareil :

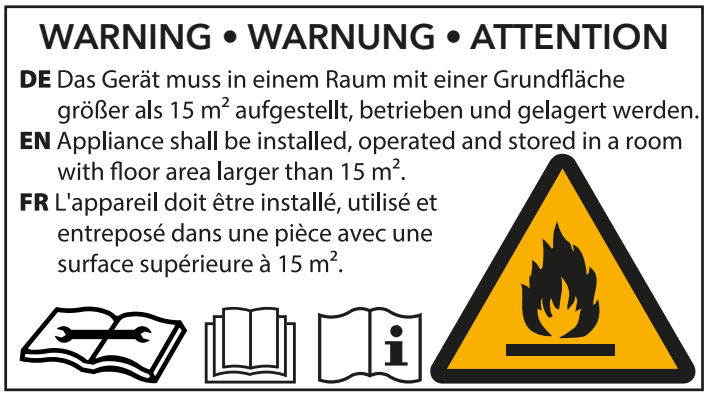

Observez la notice d'instructions
Ce symbole rappelle la nécessité de lire et d'observer la notice d'instructions.

Observer les instructions de réparation
Tout travail d'élimination, de maintenance ou de réparation sur le circuit réfrigérant doit être effectué exclusivement en conformité avec les consignes du fabricant et par des personnes en possession d'un certificat de compétence. Les instructions de réparation correspondantes sont disponibles sur demande auprès du fabricant.

Les autocollants suivants en allemand et en anglais sont aposés sur l'appareil.

Avertissement
Veillez à ce qu'aucun objet ne tombe dans l'entrée d'air chaud ni dans le canal d'air froid. Tout corps étranger endommage les pales du ventilateur ou risque de bloquer le flux d'air, ce qui n'est pas couvert par la garantie.

Avertissement
Lorsque vous réglez l'angle de l'air froid, ne mettez pas la main dans le tuyau d'air souple. Réglez l'angle en saisissant l'habillage plastique.



Important
Contrôlez régulièrement l'état de propreté du filtre.
Trop de poussière ou de saleté sur le filtre entrave l'arrivée d'air et entraîne le givrage de l'échangeur de chaleur. Ceci diminue sensiblement la capacité de refroidissement.



Attention
Des gaz inflammables se trouvent à l'intérieur de l'appareil. Il est interdit à toute personne non avertie de démonter ni de réparer l'appareil.



Avertissement
Arrêtez l'appareil lorsque le voyant **Bac plein** s'allume. Enlevez le bac de récupération de l'eau de condensation et videz-le. Veillez à ce que le bac de récupération de l'eau de condensation soit correctement remis en place avant de remettre l'appareil en marche.

Risques résiduels



Danger
Réfrigérant naturel propane (R290) !
H220 : gaz extrêmement inflammable.
H280 : contient du gaz sous pression ; peut exploser sous l'effet de la chaleur.
P210 : tenir éloigné de toute source de chaleur, des surfaces chaudes, des étincelles, des flammes ainsi que de toute autre source d'inflammation. Ne pas fumer.
P377 : gaz effluent en feu : ne pas éteindre tant que la fuite ne peut pas être colmatée sans danger.
P410+P403 : conserver à l'abri du soleil dans un endroit bien aéré.



Avertissement relatif à la tension électrique
Risque d'électrocution !
Tout contact de l'appareil avec de l'eau risque de provoquer une électrocution !
N'utilisez pas cet appareil à proximité immédiate d'une baignoire, d'une douche ni d'une piscine !



Avertissement relatif à la tension électrique
Toute intervention au niveau des composants électriques est à réaliser exclusivement par une entreprise spécialisée !



Avertissement relatif à la tension électrique
Retirez la fiche d'alimentation de la prise secteur avant tout type d'intervention sur l'appareil.
Ne touchez jamais la fiche secteur avec des mains humides ou mouillées.
Débranchez le cordon secteur de la prise électrique en tirant sur la fiche secteur.



Avertissement relatif à la tension électrique
Risque d'électrocution !
L'appareil n'est pas protégé contre l'eau.
Il existe un risque d'électrocution !
N'utilisez jamais l'appareil dans des endroit où des gouttes d'eau, des éclaboussures ou de l'eau courante peuvent pénétrer dans l'appareil et ne le plongez jamais dans l'eau !



Avertissement
L'utilisation de l'appareil peut comporter un risque s'il est utilisé par des personnes non compétentes, en cas d'utilisation non conforme ou non conventionnelle !
Veuillez respecter les exigences relatives à la qualification du personnel !



Avertissement
L'appareil n'étant pas un jouet, il n'est pas adapté aux enfants.



Avertissement
Danger de suffocation !
Veuillez ne pas laisser traîner les emballages vides. Ils pourraient être dangereux pour les enfants.



Avertissement
Risque de blessures provoquées par les charges suspendues !
Assurez-vous que personne ne se trouve à proximité.

Remarque
N'utilisez jamais l'appareil sans filtre à air. Sans filtre à air, l'intérieur de l'appareil se salit énormément, ce qui peut réduire ses performances et le détériorer.

Comportement en cas d'urgence

1. Arrêtez l'appareil.
2. Débranchez l'appareil du secteur. Débranchez le cordon secteur de la prise électrique en tirant sur la fiche secteur.
3. Ne rebranchez jamais un appareil endommagé.

Informations sur l'appareil

Description de l’appareil

L’appareil est destiné en premier lieu au refroidissement des pièces et au refroidissement ponctuel. Dans le cas du refroidissement ponctuel, l’air ambiant refroidi est dirigé vers un point précis ou une zone délimitée (« Spotcooling »). En outre, l'appareil offre la possibilité de brasser l'air dans la pièce sans le refroidir. De plus, le mode déshumidification permet d’utiliser l’appareil pour déshumidifier l’air ambiant.
La commande de l’appareil a lieu par l’intermédiaire de son panneau de commande.
L’appareil refroidit l’air ambiant en lui extrayant de la chaleur. Le réfrigérant refroidit l'air venant de la pièce en absorbant la chaleur. L'air refroidi de la sorte est injecté au travers des conduites d’air froid dans la pièce où l’appareil est installé.
La vapeur d’eau contenue dans l’air ambiant condense sous forme d’eau ou se dépose comme givre sur les lamelles de l’évaporateur, puis est transportée dans le bac de récupération d’eau de condensation.

L'appareil n'est pas protégé contre l'eau (IPX0).

Représentation de l’appareil

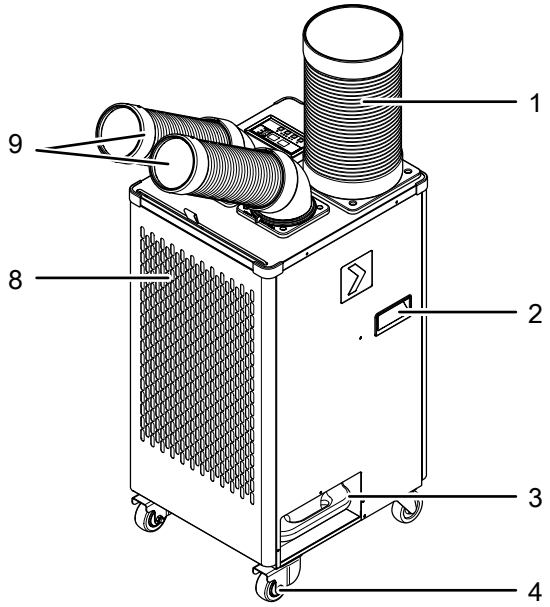

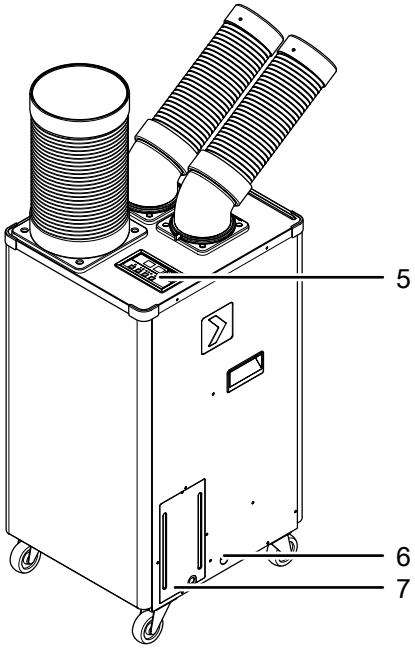

N°	Désignation
1	Conduite d’air chaud
2	Poignée de transport
3	Bac de récupération de l’eau de condensation
4	Roulettes de transport avec blocage
5	Panneau de commande
6	Raccord pour tuyau d’évacuation de l’eau de condensation
7	Cordon secteur et son compartiment
8	Entrée d’air avec filtre à air
9	Conduite d’air froid

Transport et stockage

Remarque

L'appareil peut s'endommager si vous le transportez ou l'entreposer de manière inappropriée.
Observez les informations relatives au transport et à l'entreposage de l'appareil.

Transport

Observez que des consignes de transport supplémentaires peuvent s'appliquer aux appareils utilisant un réfrigérant inflammable. La disposition des équipements ou le nombre maximum de sous-ensembles pouvant être transportés ensemble ressort des consignes de transport applicables.

Pour faciliter le transport, l'appareil est pourvu de roulettes de transport.

Pour faciliter le transport, l'appareil est pourvu d'une poignée.

Veuillez observer les consignes suivantes **avant** chaque transport :

- Arrêtez l'appareil.
- Débranchez le cordon secteur de la prise murale en tirant sur la fiche secteur.
- Videz les condensats résiduels contenus dans l'appareil
- Veuillez ne pas utiliser le cordon électrique pour tirer l'appareil.
- Déplacez l'appareil sur roulettes uniquement sur des surfaces solides et planes.

Veuillez observer les consignes suivantes **pendant** le transport :

- Ne transportez l'appareil qu'en position verticale.

Veuillez observer les consignes suivantes **après** chaque transport :

- Installez l'appareil à la verticale après l'avoir transporté.
- Bloquez de nouveau les roulettes de transport au moyen des freins.

Stockage

Veuillez observer les consignes suivantes **avant** chaque stockage :

- Au besoin, nettoyez le bac de récupération de l'eau de condensation et/ou le tuyau d'évacuation de l'eau de condensation (voir chapitre « Maintenance »).
- Videz les condensats résiduels contenus dans l'appareil
- Débranchez le cordon secteur de la prise murale en tirant sur la fiche secteur.

Observez les conditions de stockage suivantes lorsque vous n'utilisez pas l'appareil :

- N'entreposez l'appareil que dans un local d'une surface supérieure à 15 m^2.
- N'entreposez l'appareil que dans un local où ne se trouve aucune source d'inflammation (par exemple une flamme ouverte, un appareil à gaz allumé ou un chauffage électrique).
- Stockez l'appareil au sec et protégé du gel et de la chaleur.
- Stockez l'appareil en position verticale, dans un endroit protégé de la poussière et de l'exposition directe au soleil.
- Le cas échéant, protégez l'appareil de la poussière par une housse.
- Ne placez aucun autre appareil ou aucun objet sur l'appareil, afin d'éviter de le détériorer.

Montage et mise en service

Contenu de la livraison

- 1 appareil
- 2 conduites d'air froid
- 2 raccords coudés
- 1 filtre à air
- 1 bac de récupération de l'eau de condensation
- 1 conduite d'air chaud
- 1 mode d'emploi

Déballage de l'appareil

1. Ouvrez le carton et sortez l'appareil.
2. Retirez entièrement l'emballage de l'appareil.
3. Déroulez complètement le câble électrique. Assurez-vous que le câble électrique n'est pas endommagé et ne le détériorez pas en le déroulant.

Mise en service

Lors de l'installation de l'appareil, observez les distances minimales requises par rapport aux murs et aux autres objets conformément aux indications figurant dans le chapitre Caractéristiques techniques.

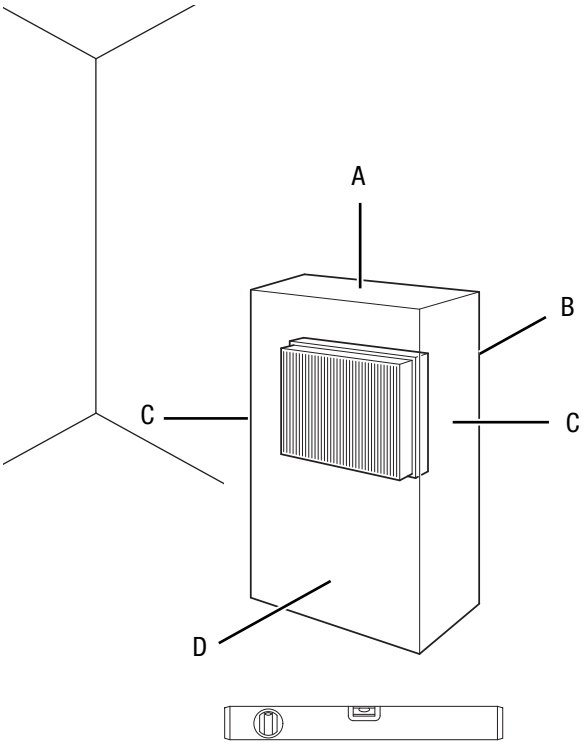

- N'installez l'appareil que dans les locaux où des pertes éventuelles de gaz réfrigérant ne risquent pas de s'accumuler.
- N'installez l'appareil que dans un local où ne se trouve aucune source d'inflammation (par exemple une flamme ouverte, un appareil à gaz allumé ou un chauffage électrique).
- Avant la remise en service de l'appareil, vérifiez l'état du cordon secteur. En cas de doute relatif à son état, contactez le service après-vente.
- Placez l'appareil dans une position verticale et stable sur une surface horizontale et stable.
- En particulier lorsque l'appareil est placé au centre de la pièce, veillez à ce que le cordon secteur et tout autre câble électrique soit posé de sorte à éviter tout risque de trébuchement. Utilisez des couvre-câbles.
- Veuillez faire en sorte que les rallonges de câbles soient entièrement déroulées.
- Veillez à ce que les sorties et les entrées d'air, ainsi que le raccordement du tuyau d'évacuation d'air soient libres.
- Veillez à ce qu'aucun rideau ni aucun autre objet ne bloque le flux d'air.

Mise en place du bac de récupération de l'eau de condensation

Remarque

De l'eau de condensation se forme durant le fonctionnement. Elle doit être collectée dans le bac de récupération.
Avant la mise en marche, assurez-vous que le bac de récupération de l'eau de condensation soit bien en place. Placez l'ouverture du bac sous l'évacuation de l'eau de condensation dans l'appareil (voir illustration). Il est possible de raccorder un tuyau d'évacuation de l'eau de condensation.

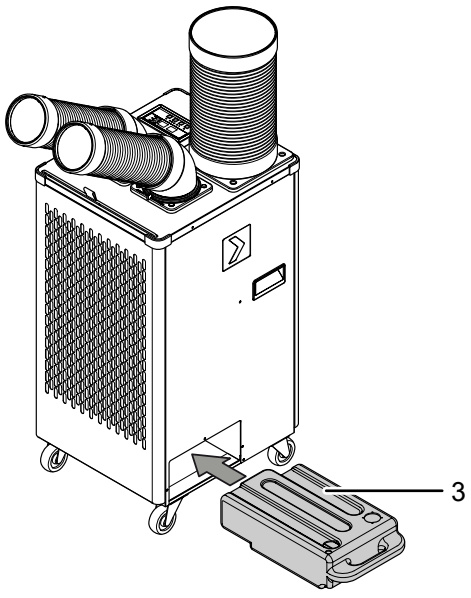

Raccordement de la conduite d'air froid

Pour le mode refroidissement ponctuel comme pour le refroidissement de l'air ambiant, il est nécessaire de raccorder une conduite d'air froid (9).

1. Placez le raccord coudé (11) sur le verrouillage à baïonnette (12).
2. Tournez le raccord coudé (11) vers la droite jusqu'à ce qu'il s'enclenche.
3. Placez la conduite d'air froid (9) sur le raccord coudé (11).
4. Tournez la conduite d'air froid (9) vers la droite jusqu'à ce qu'elle s'enclenche.

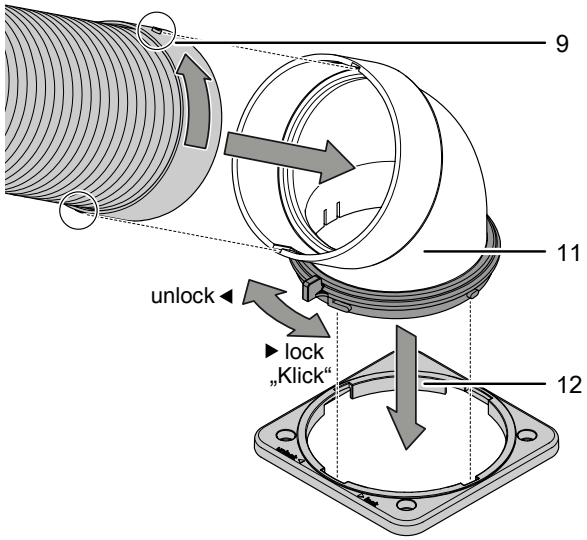

Orientation des conduites d'air

La conduite d'air froid (9) peut être orientée sur 360°. De plus, la conduite d'air froid peut être inclinée vers le haut ou vers le bas sur 150°. La conduite d'air chaud peut être orientée sur 45°.

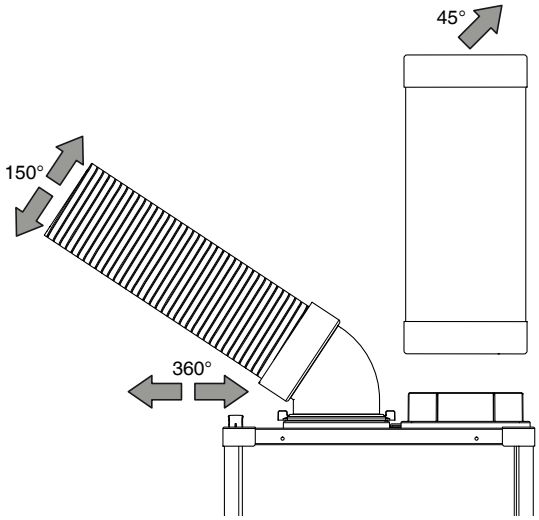

Raccordement de la conduite d'air chaud

La conduite d'air chaud (1) doit être raccordée à l'appareil avant la mise en service.

1. Vissez la la conduite d'air chaud (1) sur l'appareil.

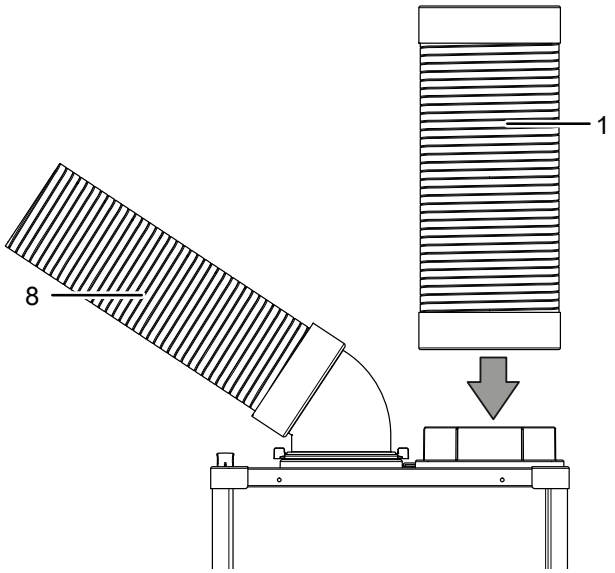

Rallongement de la conduite d'air chaud (option)

Remarque

La longueur des conduites raccordées ne doit pas dépasser 3 mètres.

1. Coupez la conduite d'air en fonction de vos besoins afin de la raccourcir ou de la rallonger.
   ⇨ Le diamètre de la conduite à rallonger doit être de 200 mm.
2. Tournez la conduite à rallonger dans le sens des aiguilles d'une montre jusqu'à ce que son diamètre corresponde à celui de l'autre conduite d'air chaud.
3. Entourez le passage d'une conduite à l'autre au moyen d'un ruban adhésif solide.

Mise en place du filtre à air

Remarque

N'utilisez jamais l'appareil sans filtre à air. Sans filtre à air, l'intérieur de l'appareil se salit énormément, ce qui peut réduire ses performances et le détériorer.

Avant la mise en marche, assurez-vous que le filtre à air (8) soit bien en place.

1. Si le filtre à air (8) n'est pas encore en place, introduisez-le dans l'évidement prévu.

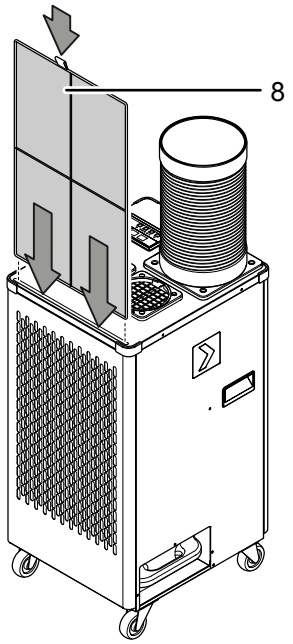

Installation

Remarque

L'ouverture de la conduite d'air chaud, à l'extérieur, doit être à l'abri de la pluie et ne pas présenter de possibilité de reflux, ou être dirigée vers le bas.

La conduite d'air chaud (1) doit être posée à l'extérieur afin que l'air chaud produit pour le refroidissement de l'air ambiant puisse être amené vers l'extérieur.

La conduite d'air froid (9) doit être dirigée vers le point ou la zone à refroidir (voir chapitre « Utilisation ».

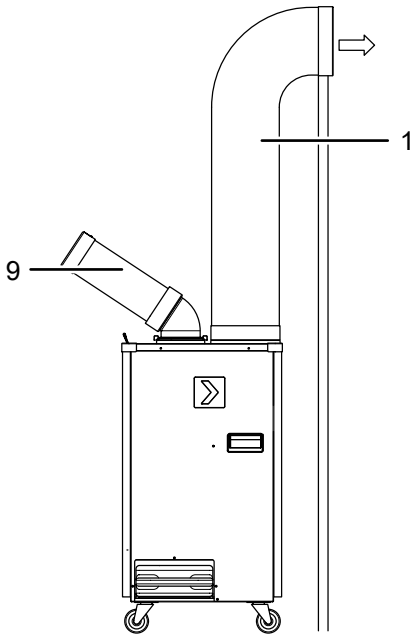

Utilisation

- Évitez de laisser portes ou fenêtres ouvertes.

Panneau de commande

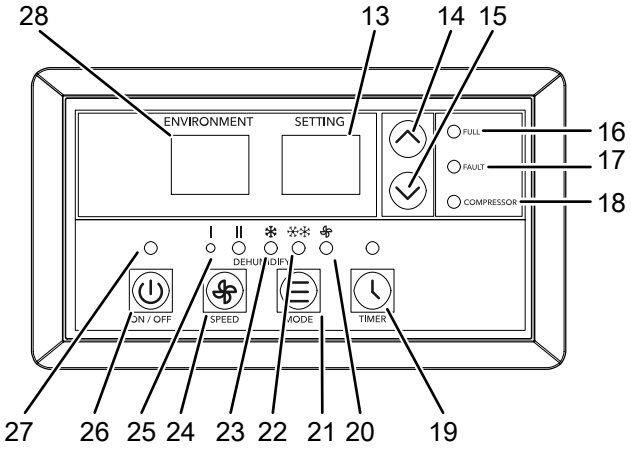

No	Désignation	Signification
13	Affichage 7-segments	Affichage de la température cible Affichage du nombre d'heures pendant la programmation de la minuterie Affichage des codes défaut tc et CO
14	Touche *Augmentation*	Pour augmenter la température cible Pour augmenter le nombre d'heures pendant la programmation de la minuterie
15	Touche *Diminution*	Pour diminuer la température cible Pour diminuer le nombre d'heures pendant la programmation de la minuterie
16	LED *Bac plein*	S'allume lorsque le bac de récupération de l'eau de condensation est plein
17	LED *Fault*	S'allume en cas de défaut (voir aussi le chapitre « Défauts et pannes »)
18	LED *Compresseur*	S'allume lorsque le compresseur fonctionne
19	Touche *Timer*	Activation et désactivation de la fonction minuterie
20	LED *Ventilation*	S'allume lorsque le mode *Ventilation* est activé
21	Touche *Mode*	Sélection du mode de fonctionnement : *Refroidissement de l'air ambiant* *Refroidissement ponctuel* *Ventilation* *Déshumidification*
22	LED *Refroidissement ponctuel*	S'allume lorsque le mode *Refroidissement ponctuel* est activé
23	LED *Refroidissement de l'air ambiant*	S'allume lorsque le mode *Refroidissement de l'air ambiant* est activé
24	Touche *Niveau de ventilation*	Pour régler le niveau de ventilation
25	LEDs *Niveau de ventilation*	Indication du régime du ventilateur **I** = faible **II** = élevé
26	Touche *On/Off*	Mise en marche et arrêt de l'appareil
27	LED *On/Off*	Témoin de fonctionnement
28	Affichage 7-segments *Environnement*	Indication de la température réelle Affichage des codes défaut E1, E2 et E3

Avertissement relatif à la tension électrique

Risque d'électrocution !
L'appareil n'est pas protégé contre l'eau.
Il existe un risque d'électrocution !
N'utilisez jamais l'appareil dans des endroit où des gouttes d'eau, des éclaboussures ou de l'eau courante peuvent pénétrer dans l'appareil et ne le plongez jamais dans l'eau !

Mise en marche de l'appareil

1. Après avoir installé l'appareil en suivant la description du chapitre « Mise en service », vous pouvez le mettre en marche.
2. Appuyez sur la touche *On/Off* (26).
   ⇨ L'appareil se met en marche en mode *Refroidissement de l'air ambiant*
   ⇨ La LED *Refroidissement de l'air ambiant* (23) s'allume.

Sélection du mode de fonctionnement

- Refroidissement de l'air ambiant
- Refroidissement ponctuel
- Ventilation
- Déshumidification

Refroidissement de l'air ambiant

En mode *Refroidissement*, la pièce est refroidie jusqu'à la température cible souhaitée.

La température à définir est la température ambiante, mesurée à l'entrée d'air.

1. Appuyez sur la touche *MODE* (21) jusqu'à ce que la LED *Refroidissement de l'air ambiant* (23) s'allume.
2. Appuyez plusieurs fois sur la touche *Diminution* (15) ou *Augmentation* (14) afin de définir la température cible souhaitée. La température peut être réglée entre 15 °C et 35 °C par pas de 1 °C.
   ⇨ L'affichage 7-segments (13) indique la température cible souhaitée.
3. Appuyez sur la touche *Niveau de ventilation* (24) pour régler le niveau de ventilation souhaité.
   ⇨ La LED *Niveau de ventilation* (25) correspondant au niveau sélectionné s'allume.
   ⇨ La LED *Refroidissement de l'air ambiant* (23) correspondant au mode *Refroidissement* s'allume.

Refroidissement ponctuel

En mode *Refroidissement ponctuel*, c'est un point précis ou une zone délimitée de la pièce qui est refroidi(e) au moyen d'air froid soufflé et dirigé de manière ciblée.

Info

La température de sortie n'est pas mesurée par l'appareil. Seul l'air froid produit par défaut est soufflé par l'appareil.

1. Appuyez sur la touche *MODE* (21) jusqu'à ce que la LED *Refroidissement ponctuel* (22) s'allume.
2. Appuyez plusieurs fois sur la touche *Diminution* (15) ou *Augmentation* (14) afin de définir la température cible souhaitée. La température peut être réglée entre +10 °C et +20 °C par pas de 1 °C.

Ventilation

1. Appuyez sur la touche *MODE* (21) jusqu'à ce que le voyant LED *Ventilation* (20) s'allume.
2. Appuyez sur la touche *Niveau de ventilation* (24), pour régler le niveau de ventilation souhaité.
   ⇨ La LED correspondant au niveau de ventilation sélectionné (25) s'allume.

Déshumidification

En mode *Déshumidification*, l'appareil réduit l'humidité relative dans la pièce.

La température cible peut être réglée afin d'obtenir un effet de refroidissement plus important pendant la déshumidification.

1. Appuyez simultanément pendant 3 secondes sur les touches Niveau de ventilation (24) et Mode (21) jusqu'à ce qu'un signal sonore se fasse entendre et que la LED Refroidissement ponctuel (22) se mette à clignoter.
   ⇨ Le mode *Déshumidification* est activé.
   ⇨ L'affichage 7-segments de gauche indique la température réelle et celui de droite la température cible.
2. Pour désactiver le mode Déshumidification, appuyez simultanément pendant 3 secondes sur les touches Niveau de ventilation (24) et Mode (21).

Réglage de la minuterie

La minuterie peut être programmée par pas de 0,5 heure (de 0,5 h à 10 h) ou de 1 heure (de 10 h à 24 h).

La fonction peut être activée dans chacun des modes de fonctionnement.

La minuterie peut fonctionner de deux manières :

- mise en marche automatique après un nombre d'heures prédéfini
- arrêt automatique après un nombre d'heures prédéfini

Remarque

L'appareil ne doit pas fonctionner sans surveillance dans une pièce dont l'accès est libre lorsque la minuterie est activée.

Mise en marche automatique

✓ L'appareil est éteint.

1. Appuyez sur la touche *Timer* (19) pour activer la minuterie.
2. Appuyez sur la touche *Augmentation* (14) ou *Diminution* (15) pour sélectionner le nombre d'heures souhaité jusqu'à la mise en marche automatique.
   ⇨ L'affichage 7-segments (13) indique en permanence le nombre d'heures restant jusqu'à la mise en marche automatique.
   ⇨ L'appareil se met en marche au bout de la période définie.

Indications relatives à la mise en marche automatique :

- Une séparation de l'alimentation électrique efface les réglages de la mise en marche automatique.
- La mise en marche manuelle de l'appareil désactive la mise en marche automatique.
- Si vous sélectionnez le nombre d'heures **0**, la minuterie est désactivée.

Arrêt automatique

✓ L'appareil est en marche.

1. Appuyez sur la touche *Timer* (19) pour activer la minuterie.
2. Appuyez sur la touche *Augmentation* (14) ou *Diminution* (15) pour sélectionner le nombre d'heures souhaité jusqu'à l'arrêt automatique.
   ⇨ Sur l'affichage 7-segments (13), le nombre d'heures restant jusqu'à l'arrêt automatique s'affiche pendant 3 secondes environ.
   ⇨ L'appareil s'arrête au bout de la période définie.

Remarques concernant l'arrêt automatique :

- Si l'appareil est débranché du secteur, les réglages de l'arrêt automatique sont effacés.
- L'arrêt manuel de l'appareil désactive l'arrêt automatique.

Fonctionnement avec tuyau d'évacuation de l'eau de condensation

L'appareil peut être mis en œuvre avec un tuyau d'évacuation de l'eau de condensation (10).

✓ Un tuyau adapté est à disposition (diamètre 13 mm).

1. Raccordez le tuyau d'évacuation de l'eau de condensation (10) au bac de récupération de l'eau de condensation (3).
2. Faites passer le tuyau d'évacuation de l'eau de condensation (10) à travers le raccord d'eau de condensation (6) de l'appareil.
3. Poussez le bac de récupération de l'eau de condensation (3) dans l'évidement prévu à cet effet, comme il est décrit au chapitre « Mise en place du bac de récupération de l'eau de condensation ».

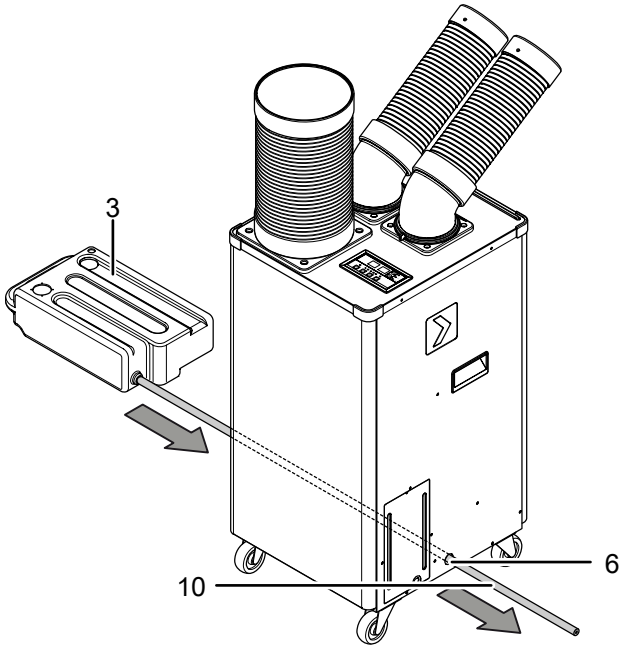

4. Placez l'autre extrémité du tuyau dans une évacuation adéquate (par exemple une canalisation ou un bac collecteur suffisamment grand). Le tuyau d'évacuation de l'eau de condensation ne doit être ni plié ni installé en pente ascendante car, dans ce cas, l'eau ne pourrait pas s'écouler.

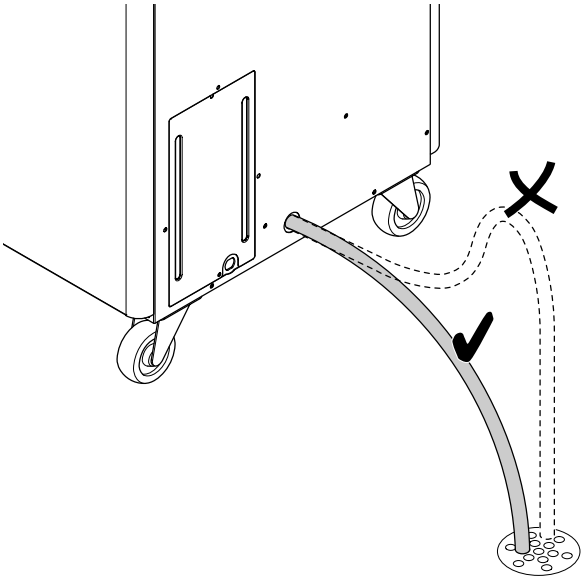

Mise hors service

Avertissement relatif à la tension électrique
Ne touchez pas la fiche d'alimentation avec les mains humides ou mouillées.

- Arrêtez l'appareil en appuyant sur la touche *On/Off* (26).
- Débranchez le cordon secteur de la prise murale en tirant sur la fiche secteur.
- Nettoyez l'appareil conformément aux indications figurant au chapitre « Maintenance ».
- Si nécessaire, videz le réservoir de récupération des condensats.
- Stockez l'appareil conformément aux indications figurant dans le chapitre Transport et stockage.

Défauts et pannes

Dans le cadre de sa production, le bon fonctionnement de l'appareil a été contrôlé à plusieurs reprises. Malgré tout, si l'appareil devait présenter des dysfonctionnements, contrôlez-le en vous conformant à la liste suivante :

> **Remarque**
> Attendez au moins 3 minutes après avoir terminé les travaux de maintenance et de réparation. Vous pouvez alors remettre l'appareil en marche.

L'appareil ne se met pas en marche :

- Vérifiez le raccordement au secteur.
- Vérifiez le bon état du cordon et de la fiche secteur. Si vous constatez que l'appareil est endommagé, n'essayez pas de le remettre en marche.

  Si le cordon secteur de cet appareil est endommagé, il doit être remplacé par le fabricant, son service après-vente ou par une personne qualifiée afin d'éviter tout risque.
- Vérifiez le fusible ou le disjoncteur secteur.
- Observez la température de fonctionnement admissible indiquée dans le chapitre « Annexe technique ».
- Attendez 10 minutes avant de redémarrer l'appareil. Si l'appareil ne démarre pas, faites-le réviser par une entreprise spécialisée ou par la société Trotec.

L'appareil fonctionne sans refroidir ou les performances de refroidissement sont réduites :

- Vérifiez la propreté du ou des filtre(s) à air. Si nécessaire, nettoyez ou remplacez le(s) filtre(s) à air.
- Vérifiez les distances minimum par rapport aux murs et aux autres objets. Le cas échéant, placez l'appareil plus loin dans la pièce.
- Vérifiez le réglage de température de l'appareil. Diminuez la température définie au cas où elle est supérieure à la température de la pièce.

L'appareil est bruyant ou il vibre :

- Vérifiez si l'appareil est stable et bien installé en position verticale.

De l'eau de condensation coule de l'unité interne

- Vérifiez si l'appareil présente des fuites.

Le compresseur ne se met pas en marche :

- Vérifiez si la protection anti-surchauffe du compresseur s'est déclenchée. Débranchez l'appareil et laissez-le refroidir pendant 10 minutes environ avant de le rebrancher sur le secteur.
- Le compresseur peut éventuellement démarrer avec un retard de 3 minutes, car il est équipé d'une protection interne contre la remise en marche immédiate.

L'appareil devient très chaud, il est bruyant ou il perd de la puissance :

- Vérifiez si les entrées d'air et le filtre à air sont encrassés. Nettoyez la saleté extérieure.
- Contrôlez l'extérieur de l'appareil pour détecter d'éventuels encrassements (voir chapitre Maintenance). Faites nettoyer l'intérieur de l'appareil encrassé par une entreprise spécialisée dans le génie frigorifique et climatique ou par la société Trotec.

L'appareil ne fonctionne pas parfaitement après les contrôles :

Contactez le service après-vente. Faites réparer l'appareil par une entreprise spécialisée dans le génie frigorifique et climatique ou par la société Trotec.

Codes d'erreur

Les messages de défaut suivants peuvent apparaître sur les affichages 7-segments (13) et (28) :

Code défaut	Cause	Remède
tc	Échangeur de chaleur bobiné	Débranchez brièvement l'appareil. Si le défaut est encore présent après la remise en marche, contactez le service après-vente.
CO	Surcharge du compresseur, surcharge électrique ou pneumatique	Débranchez brièvement l'appareil. Si le défaut est encore présent après la remise en marche, contactez le service après-vente.
E1	Dysfonctionnement du capteur de température ambiante *(Room Sensor)*	Remplacement du capteur de température ambiante *(Room Sensor)*
E2	Dysfonctionnement du capteur de température en sortie d'air *(Pipe Sensor)*	Remplacement du capteur de température en sortie d'air *(Pipe Sensor)*
E3	Dysfonctionnement du capteur de la conduite de la sonde de l'évaporateur *(Out Air Sensor)*	Remplacement du capteur de la conduite de la sonde de l'évaporateur *(Out Air Sensor)*

Maintenance

Intervalles de maintenance

Intervalles de maintenance et d'entretien	avant chaque mise en service	au besoin	au moins toutes les 2 semaines	au moins toutes les 4 semaines	au moins tous les 6 mois	au moins une fois par an
Contrôle de l'entrée et de la sortie d'air pour détecter les encrassements ou les corps étrangers, nettoyage le cas échéant	X			X		
Contrôle des bouches d'aspiration et de sortie d'air pour détecter les encrassements et les corps étrangers, nettoyage le cas échéant	X			X		
Nettoyage extérieur		X				X
Contrôle visuel de l'intérieur de l'appareil pour détecter des encrassements		X				X
Contrôle du filtre à air pour détecter d'éventuels encrassements ou corps étrangers, nettoyage ou remplacement le cas échéant	X		X			
Remplacement du filtre à air					X	
Recherche de détériorations éventuelles	X					
Contrôle des vis de fixation		X				X
Test fonctionnel						X
Vidange et nettoyage du bac de récupération de l'eau de condensation et/ou du flexible d'évacuation		X				

Protocole de maintenance et d'entretien

Type d'appareil : .....

Numéro de série : .....

Intervalles de maintenance et d'entretien	1	2	3	4	5	6	7	8	9	10	11	12	13	14	15	16
Contrôle des bouches d'aspiration et de sortie pour détecter les encrassements ou les corps étrangers, nettoyage le cas échéant																
Contrôle du filtre à air pour détecter d'éventuels encrassements ou corps étrangers, nettoyage ou remplacement le cas échéant																
Contrôle des bouches d'aspiration et de sortie d'air pour détecter les encrassements ou les corps étrangers, nettoyage le cas échéant																
Nettoyage extérieur																
Contrôle visuel de l'intérieur de l'appareil pour détecter des encrassements																
Remplacement du filtre à air																
Recherche de détériorations éventuelles																
Contrôle des vis de fixation																
Test fonctionnel																
Vidange et nettoyage du bac de récupération de l'eau de condensation et/ou du flexible d'évacuation																

1. Date : ..... Signature :	2. Date : ..... Signature :	3. Date : ..... Signature :	4. Date : ..... Signature : .....
5. Date : ..... Signature :	6. Date : ..... Signature :	7. Date : ..... Signature :	8. Date : ..... Signature : .....
9. Date : ..... Signature :	10. Date : ..... Signature :	11. Date : ..... Signature :	12. Date : ..... Signature : .....
13. Date : ..... Signature :	14. Date : ..... Signature :	15. Date : ..... Signature :	16. Date : ..... Signature : .....

Avant toute opération de maintenance

Avertissement relatif à la tension électrique
Ne touchez pas la fiche d'alimentation avec les mains humides ou mouillées.

- Arrêtez l'appareil.
- Débranchez le cordon secteur de la prise murale en tirant sur la fiche secteur.

Avertissement relatif à la tension électrique
Tout travail nécessitant l'ouverture de l'appareil est à réaliser par une entreprise spécialisée homologuée ou par la société Trotec.

Circuit de réfrigérant

Danger
Réfrigérant naturel propane (R290) !
H220 : gaz extrêmement inflammable.
H280 : contient du gaz sous pression ; peut exploser sous l'effet de la chaleur.
P210 : tenir éloigné de toute source de chaleur, des surfaces chaudes, des étincelles, des flammes ainsi que de toute autre source d'inflammation. Ne pas fumer.
P377 : gaz effluent en feu : ne pas éteindre tant que la fuite ne peut pas être colmatée sans danger.
P410+P403 : conserver à l'abri du soleil dans un endroit bien aéré.

- Tout le circuit réfrigérant est un système hermétiquement clos qui ne nécessite pas d'entretien ; seules une entreprise spécialisée dans le génie frigorifique et climatique ou l'entreprise Trotec sont autorisées à en effectuer la maintenance et la réparation.

Signaux de sécurité et étiquettes sur l'appareil

Contrôlez régulièrement les signaux de sécurité et les étiquettes se trouvant sur l'appareil. Renouvelez les signaux de sécurité en cas d'illisibilité.

Nettoyage du boîtier

Nettoyez le boîtier avec un chiffon humide, doux et non pelucheux. Veillez à ce qu'aucune humidité ne pénètre dans le boîtier. Veillez à ce qu'aucune humidité ne puisse entrer en contact avec les composants électriques. N'utilisez pas de détergents agressifs, comme les aérosols de nettoyage, les solvants, les nettoyants à base d'alcool ou les produits abrasifs pour humidifier le chiffon.

Contrôle visuel de l'intérieur de l'appareil pour détecter des encrassements

1. Retirez le filtre à air.
2. Munissez-vous d'une lampe de poche pour éclairer l'intérieur de l'appareil à travers les ouvertures.
3. Examinez l'intérieur de l'appareil pour détecter d'éventuels encrassements.
4. Si vous détectez une épaisse couche de poussière, faites nettoyer l'intérieur de l'appareil par une entreprise spécialisée dans le génie frigorifique et climatique ou par la société Trotec.
5. Remettez le filtre à air en place.

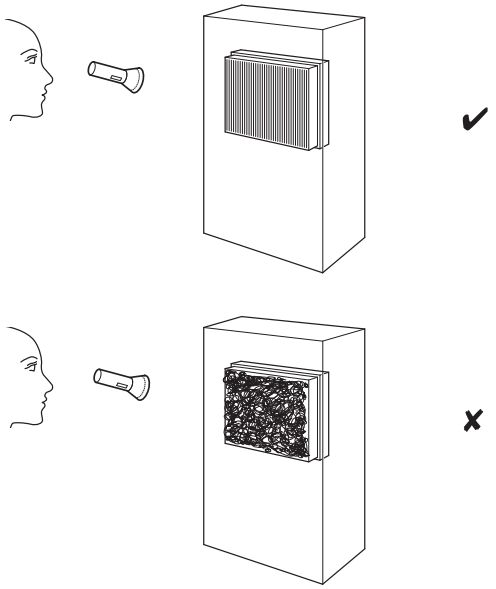

Nettoyage du filtre à air

Il est nécessaire de nettoyer le filtre à air dès qu'il est sale. Cela se traduit, par exemple, par une capacité réduite (voir chapitre Défauts et pannes).

Avertissement

Veuillez vous assurer que le filtre à air ne soit ni usé ni endommagé. Les coins et les arêtes du filtre à air ne doivent être ni déformés ni arrondis. Avant de remettre le filtre à air en place, veuillez vous assurer que celui-ci est intact et sec !

1. Retirez le filtre à air de l'appareil.

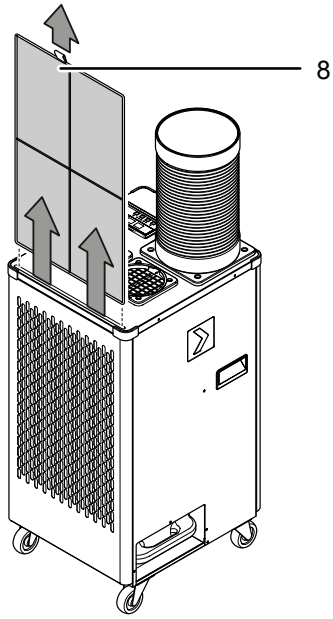

2. Nettoyez le filtre avec un chiffon doux légèrement humide non pelucheux. Si le filtre est très encrassé, nettoyez-le à l'eau chaude à laquelle vous aurez mélangé un produit de nettoyage neutre.
3. Laissez le filtre sécher complètement. N'insérez pas de filtre mouillé dans l'appareil !
4. Insérez à nouveau le filtre à air dans l'appareil.

Vider le condensat (vidage manuel)

Le mode *Refroidissement* produit du condensat qui est évacué en grande partie avec l'air sortant.

Le reste du condensat est collecté dans le bac situé à l'intérieur de l'appareil. Il est nécessaire de vider régulièrement le bac.

Lorsqu'une trop grande quantité d'eau de condensation s'est accumulée, l'appareil s'éteint et le signale par l'intermédiaire de la LED *Bac plein* (16). En complément, un signal sonore se fait entendre.

✓ L'appareil est éteint.

1. Tirez le bac de récupération de l'eau de condensation (3) hors de son évidemment.

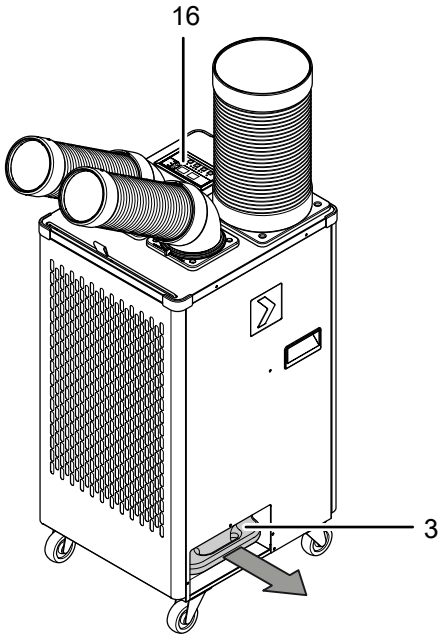

2. Videz le bac de récupération de l'eau de condensation.
3. Insérez à nouveau le bac dans l'appareil.
   ⇨ La LED *Bac plein* (16) ne s'allume plus lorsque vous remettez l'appareil en marche.

Activités après la maintenance

Si vous souhaitez continuer à utiliser l'appareil :

- Rebranchez l'appareil en mettant la fiche dans la prise secteur.

Si vous n'utilisez pas l'appareil pendant une longue durée :

- Stockez l'appareil conformément aux indications figurant dans le chapitre Transport et stockage.

Annexe technique

Données techniques

Modèle	PT 3500 SP
Puissance frigorifique	3,5 kW
Capacité de déshumidification	1,3 l/h
Plage de fonctionnement	18 °C à 45 °C
Plage de réglage de la température	0 °C à 35 °C
Débit volumique d'air max.	600 m^3/h
Raccordement secteur	220 V - 240 V / 50 Hz
Courant nominal	6,2 A
Indice de protection	IPX0
Puissance absorbée max. (mode Refroidissement)	1,7 kW
Niveau sonore à 1 m de distance	48 dB(A)
Réfrigérant	R290
Quantité de réfrigérant	300 g
Facteur PRP	3
Équivalent CO_2	0,0009 t
Pression côté aspiration	1 MPa
Pression côté sortie	2,5 MPa
Pression max. admissible	2,5 MPa
Capacité du bac de récupération de l'eau de condensation	7 l
Dimensions (longueur x largeur x hauteur)	430 x 493 x 944 mm
Distance minimum par rapport aux murs et aux objets : vers le haut : vers les côtés : vers l'avant : vers l'arrière :	 90 cm 30 cm 30 cm 30 cm
Poids	49 kg

Schéma électrique

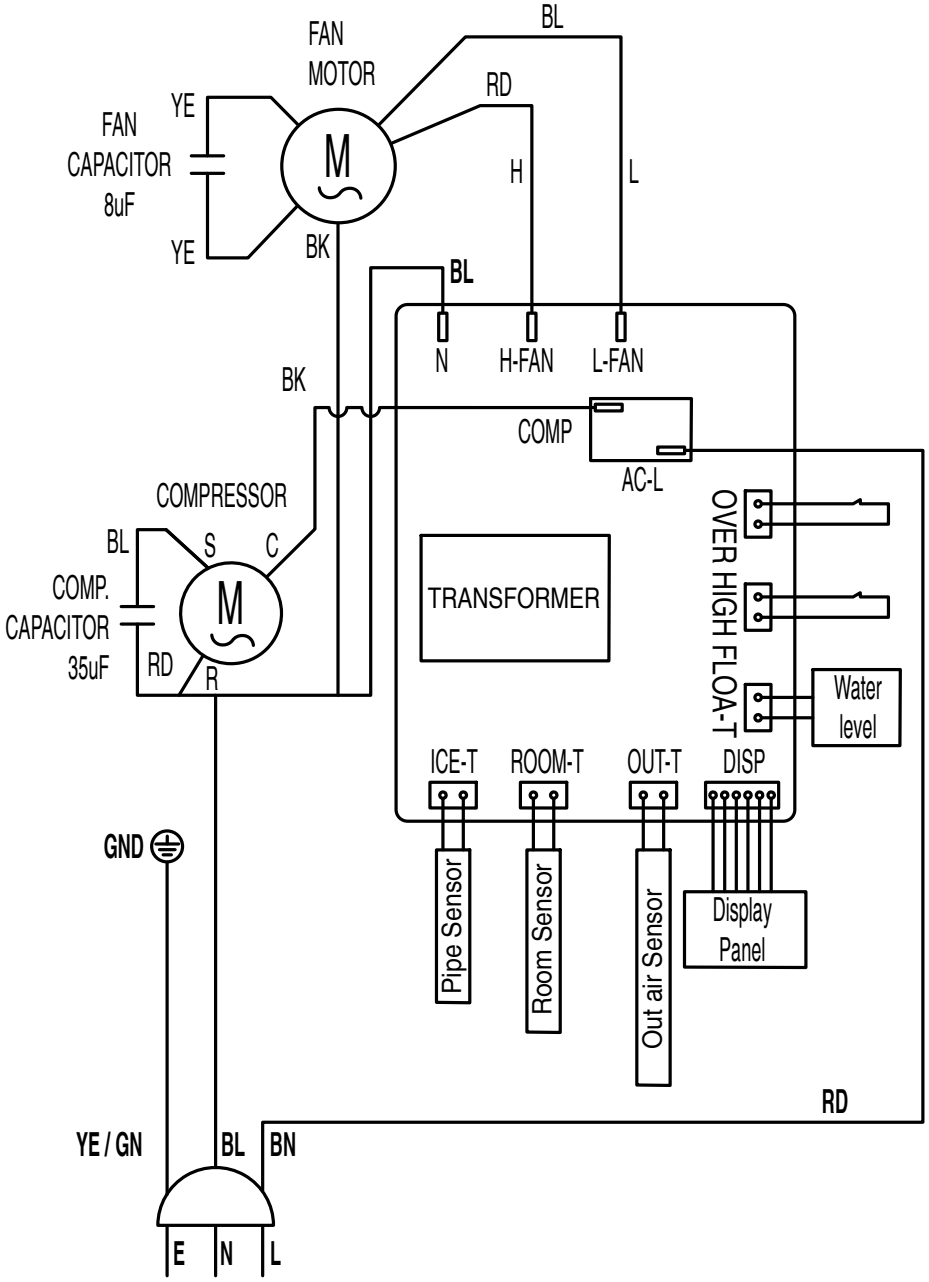

Nomenclature et liste des pièces de rechange

Remarque : Les numéros de repérage des pièces de rechange sont différents des numéros de repérage des composants utilisés dans le manuel d'utilisation.

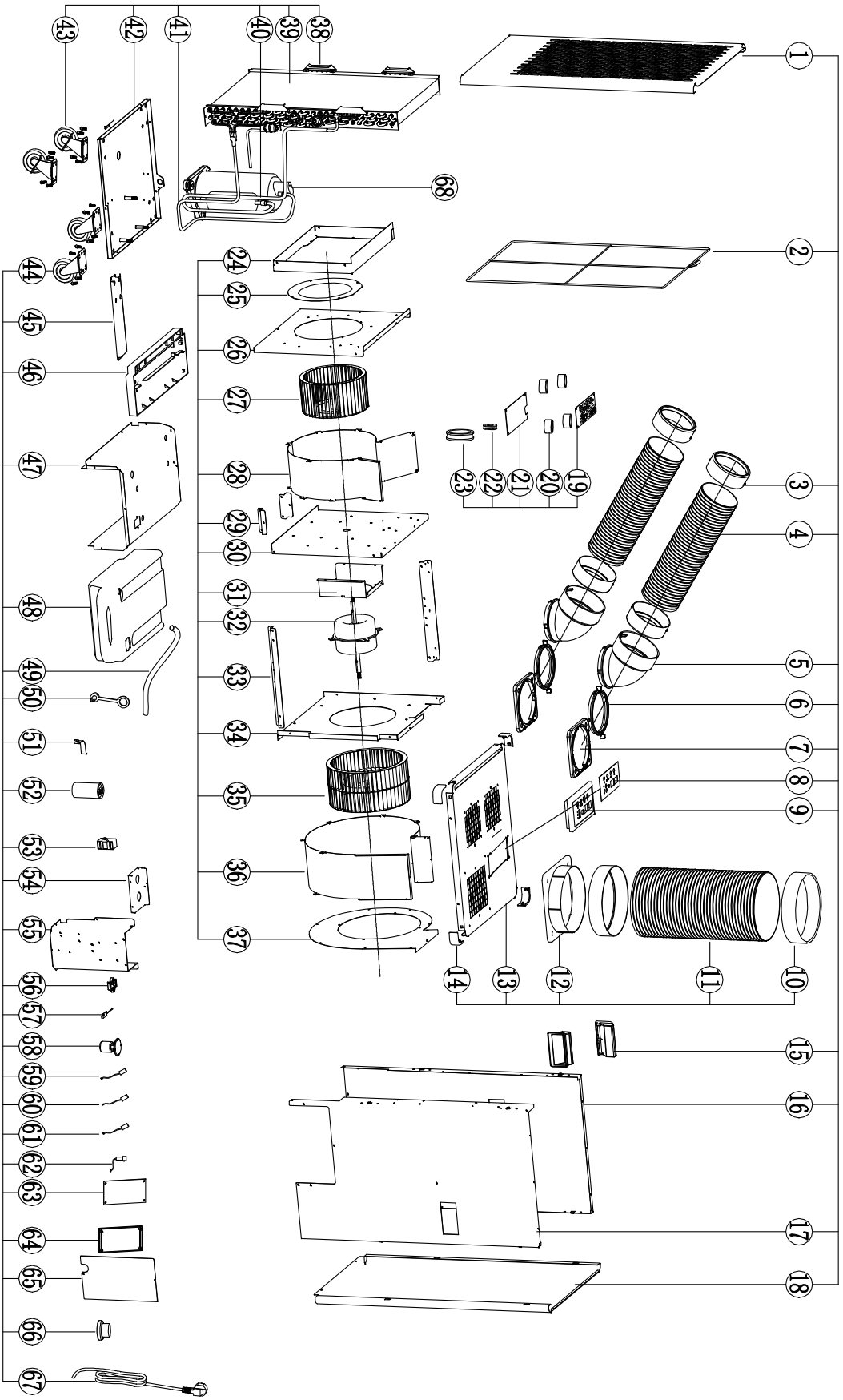

N°	Pièce de rechange	N°	Pièce de rechange	N°	Pièce de rechange
1	Front shell	24	Evaporator coaming	47	Water tank cover plate
2	Filter	25	Wind board	48	Water tank
3	Corner joint	26	Front volute	49	Water drain pipe
4	Cold air exhaust duct	27	Wind wheel	50	Water tank piston
5	Elbow tube	28	Cold air volute	51	Capacitor bracket
6	Tube fix frame ring	29	Downwind fixed frame	52	Compressor capacitance
7	Tube fix base	30	Front volute rear plate	53	Motor capacitance
8	Control the face	31	Motor bracket	54	Electric control box cover
9	Control panel	32	Motor	55	Electric control box
10	Hot air exhaust duct connector	33	Upper air duct connecting plate	56	Magnetron switch support
11	Hot air exhaust duct	34	Back volute rear plate	57	Megnetically controlled switch
12	Hot air exhaust duct holder	35	Wind wheel 2	58	Water level switch
13	Top cover	36	Hot air volute	59	Evaporator temperature sensor probe line
14	Corner protector	37	Back volute front plate	60	Air outlet temperature sensor probe line
15	Dig handle	38	Guide groove	61	Indoor temperature sensor probe line
16	Left side panel	39	Heat exchanger ass.	62	Power panel line
17	Rigth side panel	40	Copper pipe	63	Power strip
18	Back shell	41	Copper pipe	64	Power board bracket
19	Display board	42	Base plate	65	Electric control box cover plate
20	Screw liner	43	Universal casters with break	66	Wire clip
21	Control panel cover	44	Universal casters	67	Cable
22	0 coil	45	Water tank support plate	68	Compressor ass.
23	0 coil	46	Water tray		

Élimination

Éliminez toujours le matériel d'emballage en respectant les impératifs écologiques et conformément aux prescriptions de gestion des déchets locaux applicables.



Le pictogramme représentant une poubelle barrée, apposé sur un appareil électrique ou électronique, provient de la directive européenne 2012/19/UE. Il signifie que cet appareil ne doit pas être éliminé en fin de vie avec les ordures ménagères. Des points de collecte gratuits pour les appareils électriques ou électroniques usagés sont à votre disposition à proximité de chez vous. Les autorités de votre ville ou de votre commune peuvent vous en fournir les adresses. Pour de nombreux pays de l'UE, vous trouverez sur la page Internet https://hub.trotec.com/?id=45090 des informations sur d'autres possibilités de prise en charge. Sinon, adressez-vous à une entreprise homologuée dans votre pays pour le recyclage et l'élimination des appareils électriques usagés.

La collecte séparée des appareils électriques et électroniques usagés permet leur réutilisation éventuelle, le recyclage des matériaux constitutifs et les autres formes de recyclage tout en évitant les conséquences négatives pour l'environnement et la santé des produits dangereux qu'ils sont susceptibles de contenir.

Déclaration de conformité

Traduction de la déclaration de conformité originale conformément à la directive CE Machines 2006/42/CE, annexe II, partie 1, section A

Nous, société Trotec GmbH, déclarons sous notre seule responsabilité que le produit désigné ci-après a été développé, conçu et fabriqué conformément aux exigences de la directive CE Machines, version 2006/42/CE.

Modèle / produit :	PT 3500 SP
Type :	climatiseur spotcooling
À partir de l'année modèle :	2024

Directives CE applicables :

- 2011/65/UE
- 2014/30/UE

Normes harmonisées appliquées :

- EN 60335-1:2012/A15:2021
- EN 60335-2-40:2003/A13:2012

Normes et spécifications techniques nationales appliquées :

- EN IEC 55014-1:2021
- EN IEC 55014-2:2021
- EN IEC 61000-3-2:2019
- EN IEC 61000-3-2:2019/A1:2021
- EN 61000-3-3:2013/A1:2019
- EN 62233:2008

Nom du fabricant et de la personne autorisée à établir les documents techniques :

Trotec GmbH

Grebbener Straße 7, D-52525 Heinsberg

Téléphone : +49 2452 962-400

E-mail : info@trotec.de

Lieu et date de la déclaration :

Heinsberg, le 16.01.2024



Joachim Ludwig, gérant

Trotec GmbH

Grebbener Str. 7
D-52525 Heinsberg
+49 2452 962-400
+49 2452 962-200

info@trotec.com
www.trotec.com