PAC-W 2650 SH

FR

INSTRUCTIONS
CLIMATISEUR MONOBLOC
SANS UNITÉ EXTÉRIEURE



TROTEC

TRT-BA-PAC-W2650SH-TC211122TTRT01-006-FR

Sommaire

Informations sur l'utilisation de cette instruction 2

Sécurité 2

Informations sur l'appareil 6

Transport et stockage 7

Montage et mise en service 7

Utilisation 11

Défauts et pannes 15

Maintenance 17

Annexe technique 20

Élimination 24

Déclaration UE de conformité simplifiée 24

Informations sur l'utilisation de cette instruction

Symboles

Danger
Ce symbole indique l'existence de risques pour la vie et la santé des personnes du fait de la présence de gaz extrêmement inflammable.

Avertissement relatif à la tension électrique
Ce symbole indique que la présence de tension électrique entraîne un risque de blessures et de mort.

Avertissement de surface chaude
Ce symbole indique que les surfaces brûlantes causent des risques pour la vie et la santé des personnes.

Avertissement
Cette mention d'avertissement indique un risque moyen qui peut entraîner des blessures graves ou mortelles s'il n'est pas évité.

Remarque
Cette mention d'avertissement indique des informations importantes (par ex. dommages matériels), mais aucun danger.

Info
Les indications présentant ce symbole vous aident à exécuter vos tâches rapidement et en toute sécurité.

Observer le mode d'emploi
Ce symbole souligne la nécessité d'observer l'instruction.

Vous pouvez télécharger la dernière version de ce manuel en suivant le lien ci-dessous :

PAC-W 2650 SH

https://hub.trotec.com/?id=46475

Sécurité

Veuillez lire attentivement le présent manuel avant la mise en service ou l'utilisation de l'appareil et conservez-le à proximité immédiate du site d'installation ou de l'appareil même.

Avertissement
Lisez toutes les consignes de sécurité et toutes les instructions.
Le non-respect des consignes de sécurité risque de causer une électrocution, de provoquer un incendie ou de causer des blessures graves.
Conservez toutes les consignes de sécurité et toutes les instructions pour pouvoir vous y reporter ultérieurement.
Cet appareil peut être utilisé par des enfants âgés d'au moins 8 ans et par des personnes ayant des capacités physiques, sensorielles ou mentales réduites ou dénuées d'expérience ou de connaissance, s'ils (si elles) sont correctement surveillé(e)s ou si des instructions relatives à l'utilisation de l'appareil en toute sécurité leur ont été données et si les risques encourus ont été appréhendés.
Les enfants ne doivent pas jouer avec l'appareil. Le nettoyage et l'entretien par l'usager ne doivent pas être effectués par des enfants sans surveillance.

- N'utilisez pas et ne placez pas l'appareil dans les pièces ou les zones présentant un risque d'explosion.
- N'utilisez pas l'appareil dans les atmosphères agressives.
- Faites sécher l'appareil après un nettoyage humide. Ne le faites pas fonctionner s'il est mouillé.
- Ne touchez ou n'utilisez pas l'appareil les mains humides ou mouillées.
- N'exposez pas l'appareil à un jet d'eau direct.
- N'introduisez pas de corps étrangers ni de membres du corps à l'intérieur de l'appareil.
- Ne couvrez pas l'appareil pendant le fonctionnement.
- Ne vous asseyez pas sur l'appareil.
- L'appareil n'est pas un jouet. Tenez-le hors de portée des enfants et des animaux.

- Avant chaque utilisation, vérifiez le bon état de l'appareil, des accessoires et des pièces de raccordement. N'utilisez pas l'appareil si celui-ci ou une des pièces qui le composent présente un défaut.
- Protégez tous les câbles électriques en dehors de l'appareil contre les endommagements (par ex. par des animaux). N'utilisez jamais l'appareil lorsque le cordon électrique ou la fiche sont détériorés !
- Le raccordement secteur doit correspondre aux indications données au chapitre « Annexe technique ».
- Raccordez la fiche secteur de l'appareil à une prise de courant dûment protégée selon les règles de l'art.
- Choisissez la rallonge de câble électrique conformément aux indications contenues dans les données techniques. Déroulez complètement la rallonge électrique. Évitez toute surcharge électrique.
- Avant l'entretien, la maintenance ou les réparations, débranchez le câble électrique de l'appareil en le saisissant par la fiche.
- Éteignez l'appareil et retirez le câble électrique de la prise lorsque l'appareil n'est pas en service.
- N'utilisez jamais l'appareil si vous remarquez des détériorations sur la prise ou sur le câble de raccordement secteur.
  Si le cordon secteur de cet appareil est endommagé, il doit être remplacé par le fabricant, son service après-vente ou par une personne qualifiée afin d'éviter tout risque.
  Les cordons secteurs défectueux représentent un sérieux danger pour la santé.
- Lors de l'installation, respectez les distances minimales requises par rapport aux murs et aux objets ainsi que les conditions d'entreposage et de fonctionnement conformément aux indications figurant dans l'Annexe technique.
- Veillez à ce que l'entrée et la sortie d'air soient libres.
- N'enlevez aucun signal de sécurité, autocollant ni étiquette de l'appareil. Tous les signaux de sécurité, autocollants et étiquettes doivent être conservés de manière à rester lisibles.
- Assurez-vous que le côté aspiration soit toujours exempt de saleté et de corps étrangers.
- Veuillez transporter l'appareil exclusivement en position verticale et après avoir vidé préalablement le bac de récupération des condensats ou le tuyau d'évacuation.
- Avant l'entreposage ou le transport, videz les condensats accumulés. Ne les buvez pas. Risques pour la santé !
- Si la complexité de l'installation l'exige, adressez-vous à une entreprise spécialisée dans le génie frigorifique et climatique ou à Trotec.
- Utilisez des piles du type AAA.
- Ne placez pas de batteries rechargeables dans la télécommande.
- N'essayez jamais de recharger des piles non prévues à cet effet.
- N'utilisez pas ensemble des piles de types différents ni des piles neuves et des piles usagées.
- Placez les piles dans le compartiment à piles en respectant les polarités.
- Retirez les piles déchargées. Les piles contiennent des substances dangereuses pour l'environnement. Éliminez les piles conformément à la législation nationale en vigueur (voir chapitre « Élimination »).
- Retirez la fiche électrique de la prise de courant lorsque vous n'utilisez pas l'appareil pendant une longue période.
- Ne court-circuitez jamais les bornes des batteries !
- N'avalez pas de pile ! Une pile avalée peut déclencher, en l'espace de 2 heures, des brûlures internes graves. Les brûlures chimiques peuvent être mortelles !
- Si vous pensez qu'une pile a été avalée ou introduite de toute autre manière dans le corps, consultez immédiatement un médecin !
- Tenez les piles neuves ou usagées hors de portée des enfants, de même qu'un compartiment à piles ouvert.
- Si le compartiment à piles ne peut plus fermer de façon sûre, n'utilisez plus l'appareil par l'intermédiaire de la télécommande.
- N'installez l'appareil que dans le respect de la réglementation nationale en matière d'installation.
- N'installez et n'utilisez l'appareil que dans un local d'une surface supérieure à 15 m^2 et d'une hauteur minimum de 2,20 m.
- Entreposez l'appareil de manière à éviter tout dommage mécanique.
- Tout le circuit réfrigérant est un système hermétiquement clos qui ne nécessite pas d'entretien ; seules une entreprise spécialisée dans le génie frigorifique et climatique ou le fabricant sont autorisées à en effectuer la maintenance et la réparation.

Consignes de sécurité pour les travaux sur le circuit de réfrigérant :

- Toute personne devant travailler sur le circuit de réfrigération doit être en mesure de présenter un certificat, délivré par un organisme accrédité, attestant sa compétence dans la manipulation de gaz réfrigérants au moyen d'un procédé connu dans l'industrie.
- Les travaux de maintenance doivent être effectués en conformité avec les consignes du fabricant. Si les travaux de maintenance ou de réparation nécessitent l'aide de personnes supplémentaires, la personne formée à la manipulation des réfrigérants inflammables doit surveiller les travaux en permanence.
- N'utilisez aucun produit autre que ceux qui sont recommandés par le fabricant pour accélérer le processus de dégivrage ou nettoyer l'appareil.
- Ne pas percer ni brûler.
- Notez bien que le gaz réfrigérant est inodore.
- Observez la réglementation nationale concernant les installations au gaz.
- Observez la quantité maximum de réfrigérant dans les caractéristiques techniques.
- Le R290 est un réfrigérant conforme aux directives environnementales européennes. Aucune partie du circuit frigorifique ne doit être perforée.

Utilisation conforme

Utilisez l'appareil exclusivement pour refroidir, ventiler, déshumidifier et chauffer l'air ambiant à l'intérieur, dans l'observation des caractéristiques techniques.

L'appareil ne doit être installé et mis en œuvre que dans les locaux d'une surface supérieure à 15 m^2 et d'une hauteur minimum de 2,20 m.

Toute utilisation autre que celle prévue est considérée comme une utilisation non conforme.

Utilisation non conforme raisonnablement prévisible

- Veuillez ne déposer aucun objet, comme p.ex. des vêtements, sur l'appareil.
- Veuillez ne pas utiliser l'appareil à l'extérieur.
- N'effectuez pas de modifications structurelles, transformations ou ajouts arbitraires sur l'appareil.
- N'utilisez pas l'appareil à proximité immédiate de piscines, de baignoires ou de douches.

Qualification du personnel

Toute personne utilisant le présent appareil doit :

- avoir lu et compris l'instructions, notamment le chapitre « Sécurité ».

Toute activité de maintenance nécessitant l'ouverture du carter est à effectuer par une entreprise spécialisée dans le génie frigorifique et climatique ou par le fabricant.

Signaux de sécurité et étiquettes sur l'appareil

Remarque

Ne retirez aucun signal de sécurité, autocollant ni étiquette de l'appareil. Veillez à ce que tous les pictogrammes de sécurité, les autocollants et les étiquettes restent lisibles.

Les pictogrammes de sécurité et étiquettes suivants sont apposés sur la batterie :

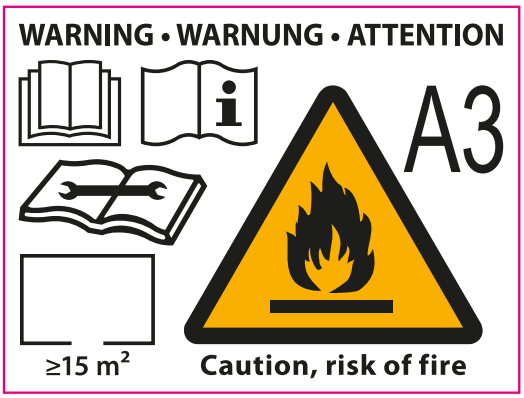

Observez le manuel d'utilisation
Ce symbole rappelle la nécessité de lire et d'observer la notice d'instructions.

Observer les instructions de réparation
Tout travail d'élimination, de maintenance ou de réparation sur le circuit réfrigérant doit être effectué exclusivement en conformité avec les consignes du fabricant et par des personnes en possession d'un certificat de compétence. Les instructions de réparation correspondantes sont disponibles sur demande auprès du fabricant.

!!! ACHTUNG !!!

1. Vor Inbetriebnahme MIND. 12 STUNDEN aufrecht und still stehen lassen! Das schützt den Kompressor, verlängert die Lebensdauer erheblich und verhindert so einen Verlust der Kühlleistung.
2. Das Klimagerät muss immer BESONDERS VORSICHTIG auf den Boden gestellt werden! Ansonsten können Mikrorisse in der Bodenplatte und der Kondensatwanne entstehen, was dazu führt, dass Kondenswasser auf den Boden tropft.

Für Schäden, die durch unsachgemäßen Gebrauch entstehen, übernehmen wir KEINE GEWÄHRLEISTUNG!

!!! WARNING !!!

1. Before operation, stand upright and rest for MIN 12 HOURS! This protects the compressor, greatly extending its life and preventing loss of cooling performance.
2. The air conditioner must always be placed on the floor with CAUTION! Otherwise, microcracks may form in the bottom plate and the condensate pan, causing condensation to drip onto the floor.

For damages caused by improper use, WARRANTY WILL BE NULL AND VOID!

!!! ATTENTION !!!

1. Avant la mise en service,laisser immobile en position verticale PENDANT AU MOINS 12 HEURES ! Cela protège le compresseur, prolonge sensiblement la durée de vie et évite ainsi une diminution des performances de refroidissement.
2. Le climatiseur doit toujours être posé sur le sol AVEC LES PLUS GRANDES PRÉCAUTIONS ! Sinon, des micro-fissures risquent de se former dans le socle ou le bac de récupération de l'eau de condensation, ce qui entraînerait que cette dernière coule sur le sol.

Toute utilisation incorrecte ou non conforme entraîne L'EXTINCTION DE LA GARANTIE !

Risques résiduels



Danger

Réfrigérant naturel propane (R290) !

H220 : gaz extrêmement inflammable.
H280 : contient du gaz sous pression ; peut exploser sous l'effet de la chaleur.
P210 : tenir éloigné de toute source de chaleur, des surfaces chaudes, des étincelles, des flammes ainsi que de toute autre source d'inflammation. Ne pas fumer.
P377 – gaz effluent en feu : ne pas éteindre tant que la fuite ne peut pas être colmatée sans danger.
P410+P403 – conserver à l'abri du soleil dans un endroit bien aéré.



Avertissement relatif à la tension électrique

Toute intervention sur les composants électriques est à réaliser exclusivement par une entreprise spécialisée autorisée !



Avertissement relatif à la tension électrique

Débranchez la fiche d'alimentation de la prise secteur avant toute intervention sur l'appareil.
Ne touchez jamais la fiche secteur avec des mains humides ou mouillées.
Débranchez le câble de raccordement secteur de la prise électrique en tirant sur la fiche secteur.



Avertissement relatif à la tension électrique

Risque d'électrocution !
L'appareil n'est pas protégé contre l'eau.
Il existe un risque d'électrocution !
N'utilisez jamais l'appareil dans des endroit où des gouttes d'eau, des éclaboussures ou de l'eau courante peuvent pénétrer dans l'appareil et ne le plongez jamais dans l'eau !



Avertissement de surface chaude

En mode chauffage, le volet de la sortie d'air peut devenir très chaud et provoquer des brûlures. Ne touchez le volet ni pendant ni après le fonctionnement en mode chauffage. Vous risqueriez de vous brûler.



Avertissement

En cas de montage au mur incorrect, l'appareil risque de se détacher et de tomber. Ceci peut entraîner des lésions graves. N'utilisez pour le montage au mur que du matériel de fixation approprié. Veillez à ce que le mur et la fixation soient en mesure de supporter le poids de l'appareil. Avant de mettre l'appareil en service, vérifiez qu'il est fixé de façon sure.

Remarque

N'utilisez jamais l'appareil sans filtre à air. Sans filtre à air, l'intérieur de l'appareil se salit énormément, ce qui peut réduire ses performances et le détériorer.

Comportement en cas d'urgence

1. Arrêtez l'appareil.
2. Débranchez l'appareil du secteur en tirant la prise du raccordement secteur. Tirez sur la prise et non pas sur le cordon.
3. Ne rebranchez jamais un appareil endommagé.

Informations sur l'appareil

Description de l’appareil

L'appareil est destiné au refroidissement des pièces. En outre, il humidifie l’air, assurant ainsi un climat agréable dans la pièce. L'appareil peut également être utilisé comme chauffage.

L’appareil est un climatiseur mobile pouvant être positionné de manière flexible et, en option, raccordé à une ouverture dans le mur donnant accès à l’extérieur. Une unité extérieure séparée n’est pas requise.

L’appareil refroidit l’air ambiant en lui extrayant de la chaleur. La chaleur absorbée est évacuée vers l’extérieur par le tuyau d’évacuation d’air, l’air refroidi est introduit dans la pièce d’installation par l’intermédiaire d’un ventilateur.

L’eau de condensation produite s’écoule de l’évaporateur sur le condenseur brûlant, s’y évapore, puis est transportée à l’extérieur par le tuyau d’évacuation de l’eau de condensation.

En mode *Ventilation*, l’appareil permet de faire circuler l’air dans la pièce sans le refroidir.

En mode *Déshumidification*, de l’humidité est extraite de l’air ambiant.

Le mode *Chauffage* permet de chauffer l’air ambiant.

L’appareil fonctionne de manière entièrement automatique et offre de nombreuses options supplémentaires. Par exemple, il est possible de faire s’allumer ou s’éteindre automatiquement l’appareil au moyen de la fonction minuterie.

L'appareil est doté d’une technologie inverter, ce qui lui permet de rester en service de manière permanente en maintenant constante la température de la pièce. À cette fin, il surveille constamment la température et régule son régime en continu.

La commande de l’appareil a lieu par l’intermédiaire du panneau de commande ou de la télécommande infrarouge fournie.

En outre, il est possible de commander l’appareil par l’intermédiaire d’une application Wi-Fi qui propose des fonctions supplémentaires.

L'appareil n'est pas protégé contre l'eau (IPX0).

Représentation de l’appareil

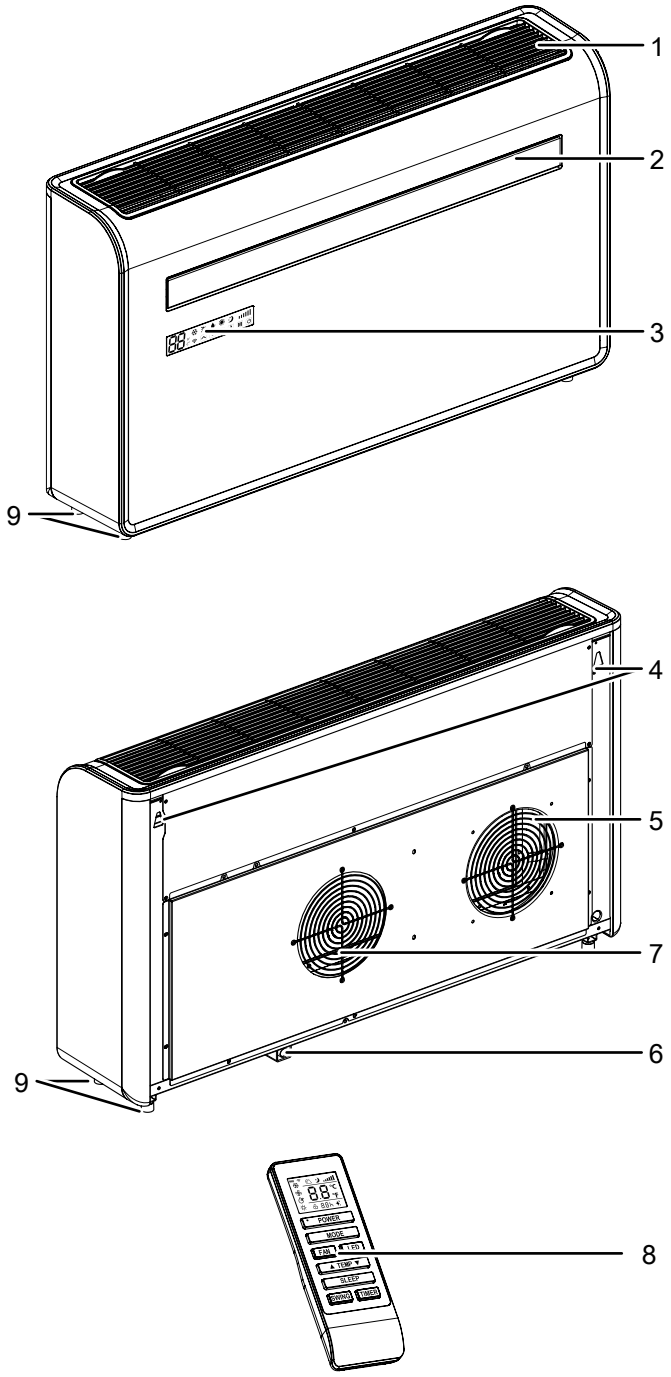

N°	Désignation
1	Entrée d’air (avec filtre à air)
2	Sortie d'air avec volet mobile
3	Panneau de commande
4	Accrochages muraux
5	Sortie d'air
6	Entrée d’air
7	Évacuation de l’eau de condensation
8	Télécommande
9	Pieds

Transport et stockage

Remarque

L'appareil peut s'endommager si vous le transportez ou l'entreposer de manière inappropriée.
Observez les informations relatives au transport et à l'entreposage de l'appareil.

Transport

Observez que des consignes de transport supplémentaires peuvent s'appliquer aux appareils utilisant un réfrigérant inflammable. La disposition des équipements ou le nombre maximum de sous-ensembles pouvant être transportés ensemble ressort des consignes de transport applicables.

Observez les consignes suivantes **avant** chaque transport :

- Éteignez l'appareil.
- Débranchez l'appareil du secteur en tirant la prise du raccordement secteur. Tirez sur la prise et non pas sur le cordon.
- Videz les condensats résiduels contenus dans l'appareil
- Démontez l'appareil dans l'ordre inverse des opérations de montage.
- Veuillez ne pas utiliser le cordon électrique pour tirer l'appareil.

Observez les consignes suivantes **après** chaque transport :

- Installez l'appareil à la verticale après l'avoir transporté.
- Montez l'appareil au mur comme il est décrit au chapitre « Montage ».
- Laissez reposer l'appareil pendant au moins 12 heures pour que le réfrigérant puisse s'accumuler dans le compresseur. Attendez 12 heures avant de remettre l'appareil en service. Sinon, le compresseur risque d'être endommagé et l'appareil pourrait ne plus fonctionner.

Stockage

Observez les consignes suivantes **avant** chaque entreposage :

- Éteignez l'appareil.
- Videz les condensats résiduels contenus dans l'appareil
- Débranchez l'appareil du secteur en tirant la prise du raccordement secteur. Tirez sur la prise et non pas sur le cordon.
- Démontez l'appareil dans l'ordre inverse des opérations de montage.

Observez les conditions d'entreposage suivantes lorsque vous n'utilisez pas l'appareil :

- N'entreposez l'appareil que dans un local d'une surface supérieure à 15 m^2.
- N'entreposez l'appareil que dans un local où ne se trouvent pas de flammes nues permanentes (par exemple, un appareil à gaz allumé) ou d'autres sources potentielles d'inflammation (par exemple, un chauffage électrique allumé, des surfaces brûlantes).
- Entreposez l'appareil au sec et protégé du gel et de la chaleur.
- Entreposez l'appareil en position verticale, dans un endroit protégé de la poussière et de l'exposition directe au soleil.
- Au besoin, protégez l'appareil de la poussière au moyen d'une housse.
- Ne placez aucun autre appareil ni aucun objet sur l'appareil, afin d'éviter de le détériorer.
- Retirez les piles de la télécommande.

Montage et mise en service

Contenu de la livraison

- 1 appareil
- 2 adaptateurs de tuyau côté intérieur
- 2 adaptateurs de tuyau côté extérieur
- 4 chaines de maintien
- 1 gabarit mural
- 2 films plastique
- 1 rail d'accrochage
- 1 équerre de fixation
- 1 set comprenant vis, chevilles et rondelles
- 1 télécommande (sans piles)
- 1 mode d'emploi

Déballage de l'appareil

Avertissement

Le matériel d'emballage représente un risque d'étouffement pour les enfants. Gardez les films et les pièces de l'emballage hors de portée des enfants. Il y a danger de mort par étouffement.

1. Ouvrez le carton et sortez l'appareil.
2. Retirez entièrement l'emballage de l'appareil.
3. Déroulez complètement le câble électrique. Assurez-vous que le câble électrique n'est pas endommagé et ne le détériorez pas en le déroulant.

Mise en service

Info

Recommandations pour l'installation

En vue d'une installation dans les règles de l'art et un fonctionnement sans problème, Trotec recommande de faire effectuer l'installation par une entreprise spécialisée.

Info

Avant d'installer l'appareil, effectuez un calcul de la puissance nécessaire. Plus le calcul est précis, plus l'appareil pourra fonctionner de manière efficace. Pour le calcul, observez les consignes en vigueur.

Observez les remarques suivantes :

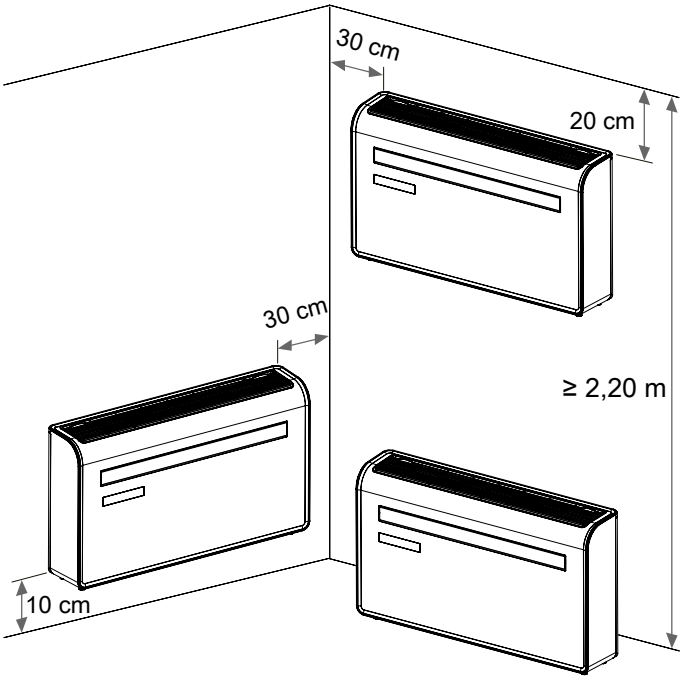

- Avant la remise en marche de l'appareil, vérifiez l'état du cordon secteur. Si vous n'êtes pas sûr de son parfait état, contactez le SAV.
- Installez l'appareil uniquement dans les pièces où des pertes éventuelles de réfrigérant ne risquent pas de s'accumuler.
- Évitez les risques de trébuchement lors de la pose du cordon secteur ou d'autres câbles électriques. Utilisez des couvre-câbles.
- Veillez à ce que les rallonges de câbles soient entièrement déroulées ou enroulées.
- Veillez à ce que les sorties et les entrées d'air, ainsi que le raccordement du tuyau d'évacuation de l'eau de condensation soient libres.
- Veillez à ce qu'aucun rideau ni aucun autre objet ne bloque le flux d'air.

Mise en place des piles dans la télécommande

Avertissement relatif à la tension électrique

Ne touchez pas le compartiment à pile avec les mains humides ou mouillées.

Remarque

Ne faites jamais fonctionner l'appareil avec des batteries rechargeables.

Pour mettre les piles en place ou les remplacer, procédez de la manière suivante :

1. Appuyez sur la partie supérieure du dos de la télécommande et faites coulisser le couvercle du compartiment à piles pour l'enlever de la télécommande.
2. Insérez deux piles dans le compartiment.
   ⇨ Respectez la polarité.
3. Remettez le couvercle en place en le faisant coulisser sur la télécommande.

Mise en place du filtre à air

Remarque

N'utilisez jamais l'appareil sans filtre à air. Sans filtre à air, l'intérieur de l'appareil se salit énormément, ce qui peut réduire ses performances et le détériorer.

- Avant la mise en marche, assurez-vous que le filtre à air est bien en place.

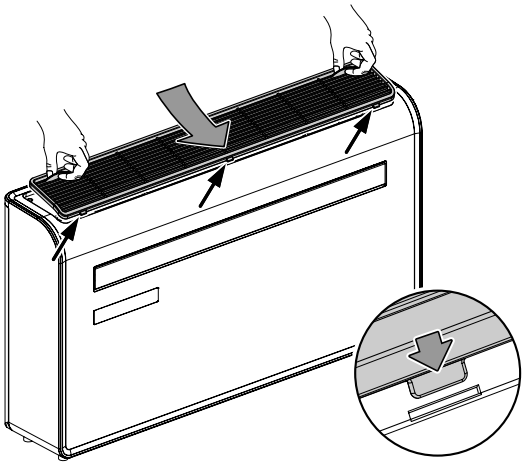

Montage au mur (option)

Faites absolument appel à une personne supplémentaire pour le montage de l'appareil. N'essayez pas de monter l'appareil seul(e). Le cas échéant, utilisez une gerbeuse à fourche ou un chariot élévateur pour soulever l'appareil.

Avertissement relatif à la tension électrique

Risque d'électrocution !
L'appareil n'est pas protégé contre l'eau.
Il existe un risque d'électrocution !
N'utilisez jamais l'appareil dans des endroit où des gouttes d'eau, des éclaboussures ou de l'eau courante peuvent pénétrer dans l'appareil et ne le plongez jamais dans l'eau !

Avertissement

Le mur devant accueillir l'appareil doit être stable, solide et en mesure de supporter le poids de l'appareil. Avant le montage, vérifiez qu'il n'y a pas de poutre métallique, de conduite d'eau ou de gaz, de tuyau d'évacuation d'eau, de câble électrique, etc. dans le mur aux emplacements de perçage.

Avertissement

L'écoulement d'eau de condensation ne doit pas causer de dommages.

Info

Installez l'appareil sur un mur extérieur du bâtiment.

Vous avez besoin pour le montage de l'outillage suivant :

- Niveau à bulle
- Perceuse
- Mètre à ruban
- Cutter
- Crayon
- Foret à maçonnerie de 8 mm
- Foret à maçonnerie de 20 mm
- Carottier de 180 mm

Montez l'appareil tel qu'il est décrit ci-après.

Choisissez une taille de vis et de chevilles adaptée au poids de l'appareil (voir les caractéristiques techniques) et à la qualité du mur.

1. Placez le gabarit fourni sur le mur et collez-le de manière fiable.

Avertissement

Avant et pendant le montage, assurez-vous que personne ne puisse être mis en danger par les matériaux éjectés vers l'extérieur. Effectuez la dernière partie du montage avec les plus grandes précautions et peu de pression afin que l'enduit extérieur ne soit pas endommagé.

2. Percez le trou pour la conduite d'évacuation de l'eau de condensation au moyen du foret à maçonnerie de 20 mm. Assurez-vous que ce trou soit incliné vers le bas d'un angle d'au moins 5° afin que l'eau de condensation puisse s'écouler correctement.
3. Percez les trous pour l'arrivée et l'évacuation de l'air au moyen du trépan de 180 mm.

Remarque

Après avoir effectué les deux perçages, vérifiez que ni l'aspiration d'air extérieur ni la restitution de l'air vers l'extérieur ne risquent d'être gênées par des plantes vertes, des habillages, des volets ou autres objets similaires. Retirez les obstacles.

4. Au moyen du gabarit, marquez les positions de perçage pour les vis du rail d'accrochage supérieur et la position de la vis de fixation inférieure pour l'équerre de fixation.
5. Percez avec le foret à maçonnerie de 8 mm les trous adaptés aux chevilles fournies avec l'appareil.

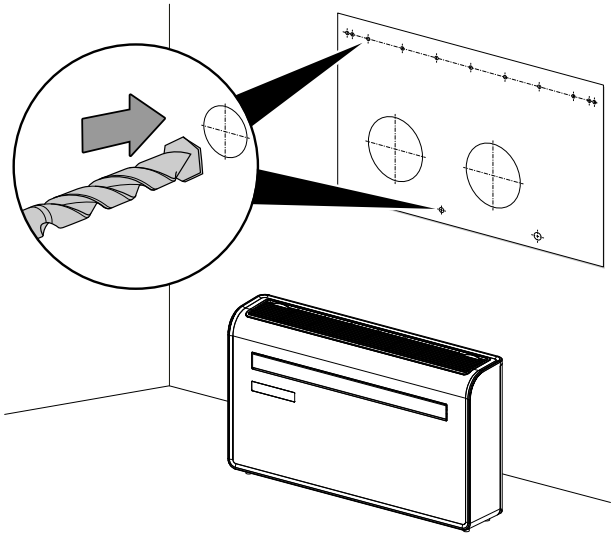

6. Fixez le rail au mur et alignez-le avec le niveau à bulle.

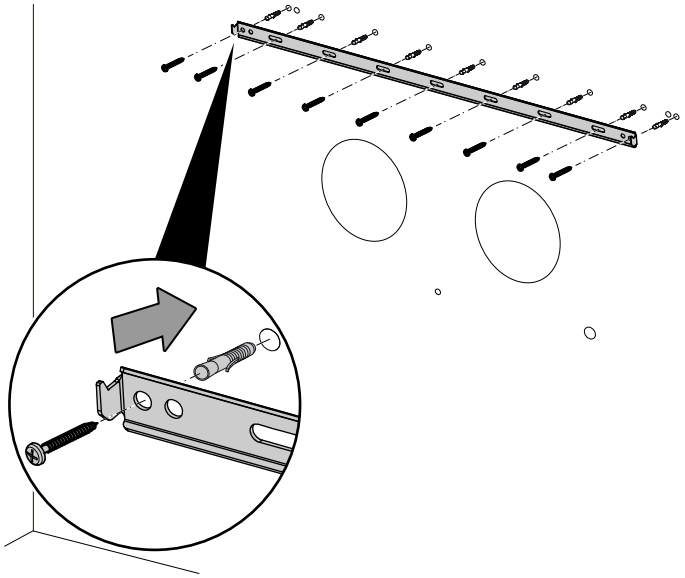

7. Contrôlez le montage du rail d'accrochage et assurez-vous qu'il n'y ait aucun risque que l'appareil ne tombe.
8. Formez un tuyau en enroulant chacun des films plastique et faites-les passer à travers les gros trous dans le mur jusqu'à ce qu'ils affleurent le mur intérieur.
9. À l'extérieur, coupez avec une lame aiguisée la partie de tuyau qui dépasse du mur pour chacun des trous.
   ⇨ Le tuyau utilisé doit avoir une longueur d'environ 240 mm.

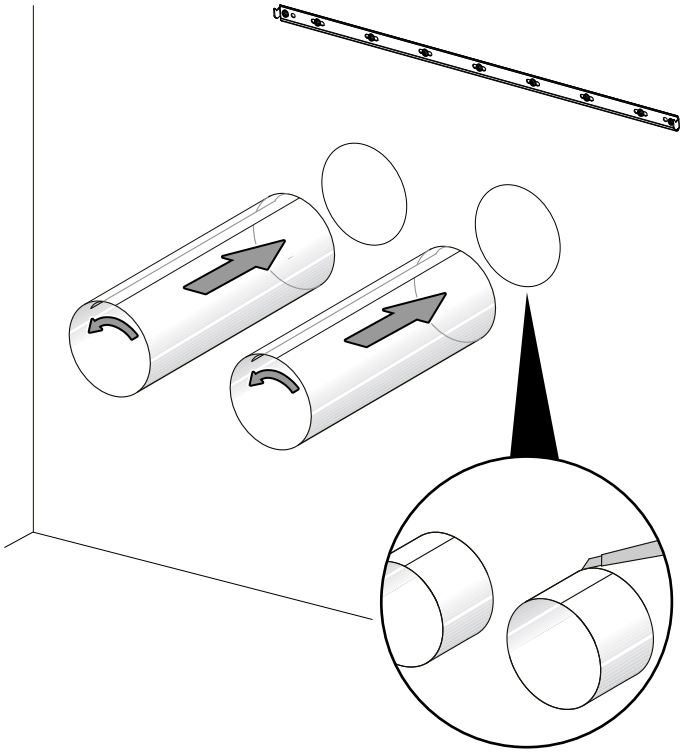

10. Placez l'adaptateur de tuyau côté intérieur (anneau de fixation intérieur) sur les côtés intérieurs de l'ouverture d'évacuation d'air.
11. Pliez ensuite les deux moitiés de l'adaptateur de tuyau côté extérieur (cache extérieur d'évacuation d'air).
12. Fixez les chaînes à chacun des côtés du cache d'évacuation d'air avant de faire passer celui-ci vers l'extérieur à travers le trou d'évacuation d'air.

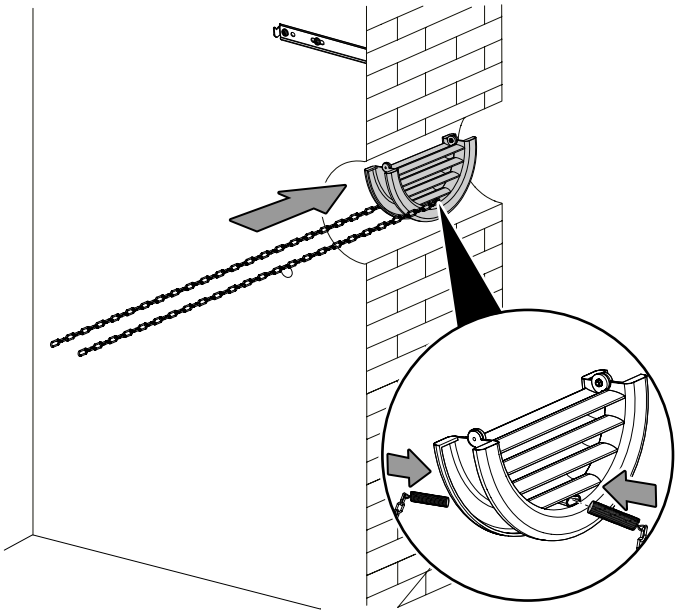

13. Dépliez le cache extérieur avant de fixer les chaînes en les accrochant à l'anneau de fixation intérieur. Le cache extérieur est ainsi maintenu fermement en position.

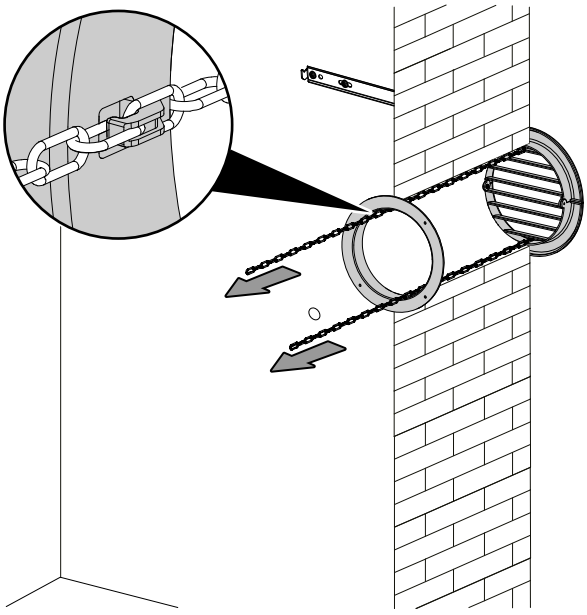

14. Sécurisez les chaînes et coupez les maillons inutiles.
15. Fixez l'équerre de fixation sur la partie inférieure de l'appareil à l'aide des vis fournies.

16. Soulevez l'appareil vers le mur, dirigez les trous de suspension vers les crochets du rail de fixation et placez l'appareil en position avec précaution. En même temps, faites passer le tuyau à travers le trou d'évacuation d'air.

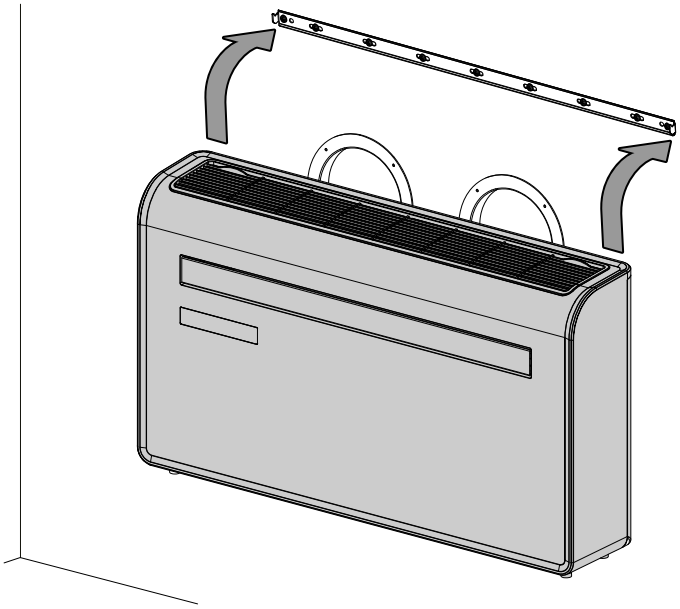

17. Tirez l'appareil sur le mur à l'aide de l'équerre de fixation et avec une vis sur le bord inférieur.

Branchement du câble secteur

- Branchez la fiche secteur à une prise secteur conformément sécurisée.

Utilisation

Panneau de commande

- Évitez de laisser portes ou fenêtres ouvertes.

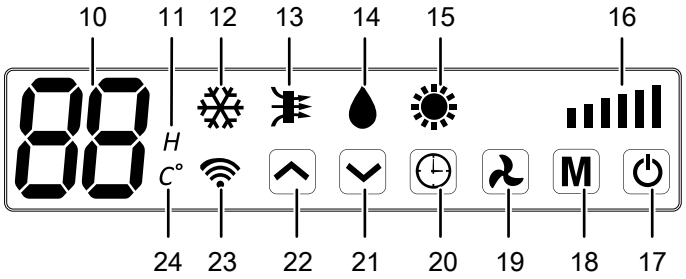

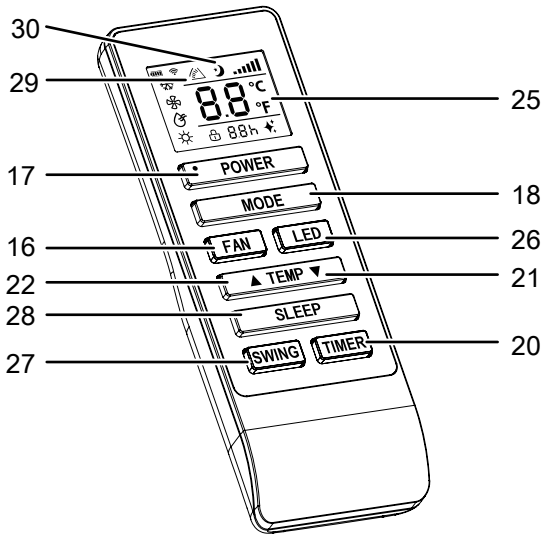

No	Désignation	Signification
10	Affichage 7-segments	Affichage de la température ambiante actuelle Affichage de la température cible Affichage du nombre d'heures pendant la programmation de la minuterie Affichage des codes défaut, voir le chapitre « Défauts et pannes »
11	LED *H*	Indique que la minuterie est activée
12	LED *Refroidissement*	S'allume lorsque le mode *Refroidissement* est activé
13	LED *Ventilation*	S'allume lorsque le mode *Ventilation* est activé
14	LED *Déshumidification*	S'allume lorsque le mode *Déshumidification* est activé
15	LED *Chauffage*	S'allume lorsque le mode *Chauffage* est activé ; clignote provisoirement pendant la protection air froid

No	Désignation	Signification
16	Voyants LED *Niveau de ventilation*	Affichage du niveau de ventilation
17	Touche *Marche/arrêt*	Mise en marche et arrêt de l'appareil
18	Touche *Mode*	Sélection du mode de fonctionnement : *Refroidissement* *Ventilation* *Déshumidification* *Chauffage*
19	Touche *Niveau de ventilation*	Pour régler le niveau de ventilation
20	Touche *Timer*	Fonction minuterie *Mise en marche automatique* par pas de 1 heure (de 1 heure à 24 heures) Fonction minuterie *Arrêt automatique* par pas de 1 heure (de 1 heure à 24 heures)
21	Touche *Diminution*	Diminue la température cible (de 16 °C à 30 °C) pour le refroidissement et le chauffage Diminue le nombre d'heures lors de la programmation de la minuterie
22	Touche *Augmentation*	Augmente la température cible (de 16 °C à 30 °C) pour le refroidissement et le chauffage Augmente le nombre d'heures lors de la programmation de la minuterie
23	LED *Wi-Fi*	S'allume lorsque le Wi-Fi est activé
24	LED *Unité de température*	Indique l'unité de température actuellement définie : degrés Celsius ou Fahrenheit
25	Écran	Affichage de différentes fonctions de l'appareil
26	Touche *LED*	Allumage et extinction des LEDs du panneau de commande
27	Touche *Swing* (télécommande uniquement)	Activation ou désactivation de la fonction Swing
28	Touche *Sleep* (télécommande uniquement)	Activation/désactivation du mode nuit
29	LED *Swing* (télécommande uniquement)	S'allume lorsque la fonction Swing est activée
30	LED *Sleep* (télécommande uniquement)	S'allume lorsque le mode nuit est activé

Avertissement relatif à la tension électrique

Risque d'électrocution !
L'appareil n'est pas protégé contre l'eau.
Il existe un risque d'électrocution !
N'utilisez jamais l'appareil dans des endroit où des gouttes d'eau, des éclaboussures ou de l'eau courante peuvent pénétrer dans l'appareil et ne le plongez jamais dans l'eau !

Mise en marche de l'appareil

1. Après avoir installé l'appareil en suivant les instructions du chapitre « Mise en service », vous pouvez le mettre en marche.
2. Appuyez sur la touche *Marche/arrêt* (17).
   ⇨ L'appareil démarre en mode refroidissement.
   ⇨ Le voyant LED *Refroidissement* (12) s'allume.
   ⇨ Le voyant LED *Régime de ventilation* (16) s'allume.
   ⇨ La sortie d'air (5) s'ouvre automatiquement.
3. Sélectionnez le mode de fonctionnement désiré.

Sélection du mode de fonctionnement

- Refroidissement
- Ventilation
- Déshumidification
- Chauffage

Refroidissement

En mode *Refroidissement*, la pièce est refroidie jusqu'à la température cible désirée.

1. Appuyez sur la touche *Mode* (18) jusqu'à ce que le voyant LED *Refroidissement* (12) s'allume.
2. Appuyez plusieurs fois sur la touche *Diminution* (21) ou *Augmentation* (22) afin de définir la température cible souhaitée. La température peut être réglée entre 16 °C et 30 °C par pas de 1 °C.
   ⇨ L'affichage 7-segments (10) indique la température cible souhaitée.
3. Appuyez sur la touche *Niveau de ventilation* (19) pour régler le niveau de ventilation souhaité.
   ⇨ La LED *Niveau de ventilation* (16) correspondant au niveau sélectionné s'allume.
   ⇨ La LED *Refroidissement* (12) correspondant au mode *Refroidissement* s'allume.

Ventilation

En mode *Ventilation*, l'air ambiant circule et aucun refroidissement ni aucune déshumidification n'a lieu.

1. Appuyez sur la touche *Mode* (18) jusqu'à ce que la LED *Ventilation* (13) s'allume.
2. Appuyez sur la touche *Niveau de ventilation* (19), pour régler le niveau de ventilation souhaité.
   ⇨ La LED correspondant au niveau de ventilation sélectionné (16) s'allume.

Déshumidification

Info

La température cible définie doit être inférieure de 1 °C à la température ambiante pour que l'air soit déshumidifié.

En mode *Déshumidification*, l'appareil réduit l'humidité relative de l'espace intérieur. De plus, l'air dans la pièce est refroidi.

1. Appuyez sur la touche *Mode* (18) jusqu'à ce que la LED *Déshumidification* (14) s'allume.
   ⇨ Le mode *Déshumidification* est activé.
   ⇨ Dans ce mode de fonctionnement, le régime de ventilation (niveau 1) est prédéfini et ne peut pas être modifié.
2. Appuyez plusieurs fois sur la touche *Diminution* (21) ou *Augmentation* (22) afin de définir la température cible souhaitée. La température peut être réglée entre 16 °C et 30 °C par pas de 1 °C.
   ⇨ L'affichage 7-segments (10) indique la température cible souhaitée.

Chauffage

Avertissement de surface chaude

En mode chauffage, le volet de la sortie d'air peut devenir très chaud et provoquer des brûlures. Ne touchez le volet ni pendant ni après le fonctionnement en mode chauffage. Vous risqueriez de vous brûler.

En mode *Chauffage*, la pièce est chauffée jusqu'à la température cible désirée.

1. Appuyez sur la touche *Mode* (18) jusqu'à ce que la LED *Chauffage* (15) s'allume.
   ⇨ Le mode *Chauffage* est activé.
2. Appuyez plusieurs fois sur la touche *Diminution* (21) ou *Augmentation* (22) afin de définir la température cible souhaitée. La température peut être réglée entre 16 °C et 30 °C par pas de 1 °C.
   ⇨ L'affichage 7-segments (10) indique la température cible souhaitée.

Mode nuit

Le mode nuit peut être activé dans les modes *Refroidissement* et *Chauffage*.

En mode *Refroidissement*, le mode nuit présente les réglages suivants :

- Au bout de 1 heure, la température pré-réglée augmente de 1 °C. Après une heure supplémentaire, la température préréglée augmente à nouveau de 1 °C.
- La température et le régime du ventilateur ne peuvent pas être modifiées en mode nuit.

En mode *Chauffage*, le mode nuit présente les réglages suivants :

- Au bout de 1 heure, la température pré-réglée diminue de 1 °C. Après une heure supplémentaire, la température préréglée diminue à nouveau de 1 °C.
- La température et le régime du ventilateur ne peuvent pas être modifiées en mode nuit.

Procédez de la façon suivante pour activer le mode nuit :

1. Sélectionnez le mode *Refroidissement* ou le mode *Chauffage*.
2. Appuyez sur la touche *Sleep* (28) de la télécommande.
   ⇨ Le voyant LED *Refroidissement* (12) ou *Chauffage* (15) et le voyant LED *Sleep* (30) s'allument.
   ⇨ Les lettres *SL* apparaissent dans l'affichage 7-segments (10).
3. Appuyez de nouveau sur la touche *Sleep* (28) pour désactiver le mode nuit.
   ⇨ Le voyant LED *Sleep* (30) de la télécommande s'éteint.
   ⇨ Le mode de fonctionnement sélectionné reste activé.

Réglage de la minuterie

La minuterie met l'appareil en marche ou l'arrête après écoulement de la durée définie.

Le nombre d'heures de la minuterie peut être compris entre 1 heure et 24 heures. Le réglage de la minuterie s'effectue par pas de 1 heure.

La fonction peut être activée dans chacun des modes de fonctionnement. Elle peut être activée pendant le fonctionnement ou en mode veille.

La *mise en marche automatique* et l'*arrêt automatique* peuvent être activés en parallèle par l'intermédiaire de l'application Trotec Assistent.

✓ **Mise en marche automatique** : L'appareil se trouve en mode veille.
✓ **Arrêt automatique :** L'appareil est en marche.

1. Appuyez sur la touche *Timer* (20) pour activer la minuterie.
2. Appuyez sur la touche *Diminution* (21) ou *Augmentation* (22) pour sélectionner le nombre d'heures souhaité jusqu'à la mise en marche ou l'arrêt automatique.
3. Attendez environ 3 secondes pour confirmer le réglage.
   ⇨ L'affichage 7-segments (10) indique en permanence le nombre d'heures jusqu'à la mise en marche ou l'arrêt automatique.
   ⇨ La LED *H* (11) est allumée sur le panneau de commande.
   ⇨ L'appareil se met en marche ou s'arrête au bout de la période définie.
   ⇨ Si l'appareil est débranché du secteur, les réglages de la mise en marche ou de l'arrêt automatique sont effacés.
   ⇨ L'arrêt manuel de l'appareil désactive l'arrêt automatique.
   ⇨ La mise en marche manuelle de l'appareil désactive la mise en marche automatique.
   ⇨ Si vous sélectionnez le nombre d'heures **0**, la minuterie s'éteint.

Fonction Swing

La fonction Swing peut être activée au besoin quel que soit le mode de fonctionnement.

Grâce à la fonction Swing, l'orientation de la sortie d'air (5) est modifiée de manière automatique, ce qui assure une circulation permanente de l'air.

1. Pressez sur la touche *Swing* (27) de la télécommande.
   ⇨ Le volet de ventilation pivote continuellement vers le haut et vers le bas.
   ⇨ La LED *Swing* (29) s'allume.
2. Appuyez de nouveau sur la touche *Swing* (27) afin d'arrêter le volet de ventilation dans une position précise et de désactiver la fonction Swing.
   ⇨ Le voyant LED *Swing* (29) de la télécommande s'éteint.

Fonction mémoire

Après une coupure d'électricité pendant le fonctionnement, l'appareil se remet automatiquement en marche. Les réglages du mode de fonctionnement programmé sont enregistrés. Par contre, une éventuelle programmation de la minuterie n'est pas mémorisée dans l'appareil.

Le compresseur peut éventuellement démarrer avec un retard de 3 minutes, car il est équipé d'une protection interne contre la remise en marche immédiate.

L'application Trotec Assistent



Tous les réglages peuvent être également effectués à travers l'application Trotec Assistent. Les réglages de la fonction Minuterie effectués par l'intermédiaire de l'application ne sont pas affichés en plus sur le panneau de commande.

Installez l'application Trotec Assistent sur le terminal que vous voulez utiliser en combinaison avec l'appareil.

Info
Certaines fonctions de l'application ont besoin d'accéder à votre position géographique et nécessitent une connexion Internet active.

L'application est disponible chez Google Play et dans l'App-Store Apple ainsi que par l'intermédiaire du lien suivant :

https://hub.trotec.com/?id=45093

Connexion Wi-Fi

Pour établir une connexion Wi-Fi, procédez de la manière suivante :

✓ L'appareil se trouve en mode veille.

1. Téléchargez l'application Trotec Assistent et lancez-la sur votre smartphone.
2. Sélectionnez *Nouvel appareil* en cliquant sur le signe + en haut à droite.
3. Sélectionnez *Gros appareils ménagers* et, en-dessous, *Climatiseur (Wi-Fi)*.
4. Maintenez pressée pendant environ 3 secondes la touche *Niveau de ventilation* (19) sur le panneau de commande de l'appareil.
   ⇨ La LED *Wi-Fi* (23) s'allume.
5. Appuyez de nouveau pendant environ 3 secondes sur la touche *Niveau de ventilation* (19) du panneau de commande de l'appareil.
   ⇨ La LED *Wi-Fi* (23) clignote environ 2 fois par seconde.
   ⇨ L'appareil se trouve en mode *Quick-Connect*.
6. Suivez les instructions de l'application sur votre smartphone.
   ⇨ Dès que la LED *Wi-Fi* (23) est allumée en permanence, la connexion est établie.

Info
En cas de coupure de la liaison Wi-Fi, il peut arriver que l'appareil ne se re-connecte pas automatiquement au réseau. Dans ce cas, établissez de nouveau la connexion au moyen de la touche *Niveau de ventilation* (19).

Mise hors service

Avertissement relatif à la tension électrique
Ne touchez jamais la fiche secteur avec des mains humides ou mouillées.

- Appuyez sur la touche *On/Off* (17) pour arrêter l'appareil.
- Arrêtez l'appareil.
- Débranchez l'appareil du secteur en tirant la prise du raccordement secteur. Tirez sur la prise et non pas sur le cordon.
- Au besoin, nettoyez l'appareil conformément au chapitre « Maintenance ».

Défauts et pannes

Dans le cadre de sa production, le bon fonctionnement de l'appareil a été contrôlé à plusieurs reprises. Malgré tout, si l'appareil devait présenter des dysfonctionnements, contrôlez-le en vous conformant à la liste suivante :

Remarque

Attendez au moins 3 minutes après avoir terminé les travaux de maintenance et de réparation. Vous pouvez alors remettre l'appareil en marche.

L'appareil ne se met pas en marche :

- Vérifiez le raccordement secteur.
- Vérifiez le bon état du cordon secteur et de la fiche secteur. Si vous constatez un dommage, n'essayez pas de le remettre en marche.
  Si le cordon secteur de cet appareil est endommagé, il doit être remplacé par le fabricant, son service après-vente ou par une personne qualifiée afin d'éviter tout risque.
- Vérifiez le fusible ou le disjoncteur secteur.
- Observez la température de fonctionnement admissible indiquée dans le chapitre « Annexe technique ».
- Si l'appareil ne démarre pas, faites-le réviser par une entreprise spécialisée ou par le fabricant.

L'appareil fonctionne sans refroidir ou la puissance de refroidissement est réduite :

- Vérifiez que le mode *Refroidissement* est activé.
- Vérifiez la position des volets de ventilation. Les volets de ventilation doivent être ouverts autant que possible.
- Vérifiez la propreté du filtre à air. Si nécessaire, nettoyez ou remplacez le filtre à air.
- Vérifiez si la fenêtre ou la porte de la pièce est fermée. Le cas échéant, fermez-la.
- Vérifiez le réglage de température de l'appareil. Diminuez la température définie au cas où elle est supérieure à la température de la pièce.

Le condensat fuit :

- Vérifiez si l'appareil présente des fuites.

Le compresseur ne se met pas en marche :

- Vérifiez si la protection anti-surchauffe du compresseur s'est déclenchée. Débranchez l'appareil et laissez-le refroidir pendant 10 minutes environ avant de le rebrancher sur le secteur.
- Vérifiez si la température ambiante correspond à la température cible (en mode *Refroidissement*). Le compresseur ne se met en marche que lorsque la température ambiante est supérieure à la température cible.
- Le compresseur peut éventuellement démarrer avec un retard de 3 minutes, car il est équipé d'une protection interne contre la remise en marche immédiate.

L'appareil devient très chaud, il est bruyant ou il perd de la puissance :

- Contrôlez l'encrassement éventuel des entrées d'air et du filtre à air. Nettoyez la saleté extérieure.
- Contrôlez l'extérieur de l'appareil pour détecter d'éventuels encrassements (voir chapitre « Maintenance »). Faites nettoyer l'intérieur de l'appareil encrassé par une entreprise spécialisée dans le génie frigorifique et climatique ou par le fabricant.

L'appareil ne réagit pas à la télécommande infrarouge :

- Vérifiez que la distance entre la télécommande et l'appareil n'est pas trop élevée et réduisez-la si nécessaire.
- Assurez-vous qu'aucun d'obstacle ne se trouve entre l'appareil et la télécommande, comme des meubles ou un mur. Veillez à ce qu'il existe un « contact visuel » entre l'appareil et la télécommande.
- Vérifiez l'état de charge des piles et remplacez-les si nécessaire.
- Si les piles viennent d'être remplacées, vérifiez que leur polarité soit correcte.

L'appareil ne fonctionne pas parfaitement après les contrôles :

Contactez le service après-vente. Faites réparer l'appareil par une entreprise spécialisée dans le génie frigorifique et climatique ou par le fabricant.

Codes d'erreur

Les messages d'erreur suivants peuvent apparaître sur l'affichage 7-segments (10). Adressez-vous au fabricant en indiquant le message d'erreur.

Code défaut	Cause
F1	Défaillance du moteur du compresseur
F2	Défaut platine PFC/IPM
F3	Défaut démarrage du compresseur
F4	Défaillance du moteur du compresseur
F5	Erreur de la boucle de reconnaissance du site
FA	Protection contre les surintensités courant de phase
P2	Protection sous-tension bus DC
E4	Défaut de communication (intérieur et extérieur)
F6	Défaut communication circuit imprimé
P3	Protection tension d'entrée AC
P4	Protection contre les surintensités AC
P5	Protection sous-tension AC
F7	Défaut capteur bobine (air libre)
F8	Défaut capteur tuyau d'aspiration
E0	Défaut capteur tuyau de sortie
E6	Défaut capteur de température (air libre)
E7	Défaut moteur ventilateur (air libre)
FE	Erreur logicielle de la platine principale
PA	Défaut capteur de la température de l'air de retour
P1	Protection anti-surchauffe haut du compresseur
PE	Circulation réfrigérant anormale
PH	Défaut dans le circuit de refroidissement
PC	Protection température gaz d'échappement
E3	Défaut retour ventilateur DC (intérieur)
P6	Protection surcharge du tube bobiné (intérieur)
P7	Protection dégivrage du tube bobiné (intérieur)
E2	Défaut capteur tube bobiné (intérieur)
E1	Défaut capteur de température (intérieur)
P8	Erreur passage à zéro (intérieur)
EE	Erreur logicielle de la platine principale
E5	Défaut moteur jet d'eau
E8	Défaut retour ventilateur
FL	Protection débordement d'eau

Maintenance

Intervalles de maintenance

Intervalles de maintenance et d'entretien	avant chaque mise en service	au besoin	au moins toutes les 2 semaines	au moins toutes les 4 semaines	au moins tous les 6 mois	au moins une fois par an
Contrôle des bouches d'aspiration et de sortie pour détecter les encrassements ou les corps étrangers, nettoyage le cas échéant	X			X		
Nettoyage extérieur		X				X
Contrôle visuel de l'intérieur de l'appareil pour détecter d'éventuels encrassements		X				X
Contrôle du filtre à air pour détecter d'éventuels encrassements ou corps étrangers, nettoyage ou remplacement le cas échéant	X		X			
Recherche de détériorations éventuelles	X					
Contrôle des vis de fixation		X				X
Test fonctionnel						X
Vidange du bac de récupération de l'eau de condensation et du tuyau d'évacuation		x				

Protocole de maintenance et d'entretien

Type d'appareil : ..... Numéro de série : .....

Intervalles de maintenance et d'entretien	1	2	3	4	5	6	7	8	9	10	11	12	13	14	15	16
Contrôle des bouches d'aspiration et de sortie pour détecter les encrassements ou les corps étrangers, nettoyage le cas échéant																
Nettoyage extérieur																
Contrôle visuel de l'intérieur de l'appareil pour détecter d'éventuels encrassements																
Contrôle du filtre à air pour détecter d'éventuels encrassements ou corps étrangers, nettoyage ou remplacement le cas échéant																
Recherche de détériorations éventuelles																
Contrôle des vis de fixation																
Test fonctionnel																
Vidange du bac de récupération des condensats et du tuyau d'évacuation																
Remarques																

1. Date : ..... Signature :	2. Date : ..... Signature :	3. Date : ..... Signature :	4. Date : ..... Signature : .....
5. Date : ..... Signature :	6. Date : ..... Signature :	7. Date : ..... Signature :	8. Date : ..... Signature : .....
9. Date : ..... Signature :	10. Date : ..... Signature :	11. Date : ..... Signature :	12. Date : ..... Signature : .....
13. Date : ..... Signature :	14. Date : ..... Signature :	15. Date : ..... Signature :	16. Date : ..... Signature : .....

Avant toute opération de maintenance

Avertissement relatif à la tension électrique
Ne touchez jamais la fiche secteur avec des mains humides ou mouillées.

- Appuyez sur la touche *On/Off* (17) pour arrêter l'appareil.
- Débranchez l'appareil du secteur en tirant la prise du raccordement secteur. Tirez sur la prise et non pas sur le cordon.

Avertissement relatif à la tension électrique
Tout travail nécessitant l'ouverture de l'appareil est à réaliser par une entreprise spécialisée homologuée ou par le fabricant.

Circuit de réfrigérant

Danger
Réfrigérant naturel propane (R290) !
H220 : gaz extrêmement inflammable.
H280 : contient du gaz sous pression ; peut exploser sous l'effet de la chaleur.
P210 : tenir éloigné de toute source de chaleur, des surfaces chaudes, des étincelles, des flammes ainsi que de toute autre source d'inflammation. Ne pas fumer.
P377 – gaz effluent en feu : ne pas éteindre tant que la fuite ne peut pas être colmatée sans danger.
P410+P403 – conserver à l'abri du soleil dans un endroit bien aéré.

- Tout le circuit réfrigérant est un système hermétiquement clos qui ne nécessite pas d'entretien ; seules une entreprise spécialisée dans le génie frigorifique et climatique ou le fabricant sont autorisées à en effectuer la maintenance et la réparation.

Signaux de sécurité et étiquettes sur l'appareil

Contrôlez régulièrement les signaux de sécurité et les étiquettes se trouvant sur l'appareil. Renouvelez les signaux de sécurité en cas d'illisibilité.

Nettoyage du boîtier

Nettoyez le boîtier avec un chiffon humide, doux et non pelucheux. Veillez à ce qu'aucune humidité ne pénètre dans le boîtier. Veillez à ce qu'aucune humidité ne puisse entrer en contact avec les composants électriques. N'utilisez pas de détergents agressifs, comme les aérosols de nettoyage, les solvants, les nettoyants à base d'alcool ou les produits abrasifs pour humidifier le chiffon.

Contrôle visuel de l'intérieur de l'appareil pour détecter des encrassements

1. Retirez le filtre à air.
2. Éclairez l'intérieur de l'appareil à travers les ouvertures au moyen d'une lampe de poche.
3. Examinez l'intérieur de l'appareil pour détecter d'éventuels encrassements.
4. Si vous détectez une épaisse couche de poussière, faites nettoyer l'intérieur de l'appareil par une entreprise spécialisée dans le génie frigorifique et climatique ou par le fabricant.
5. Remettez le filtre à air en place.

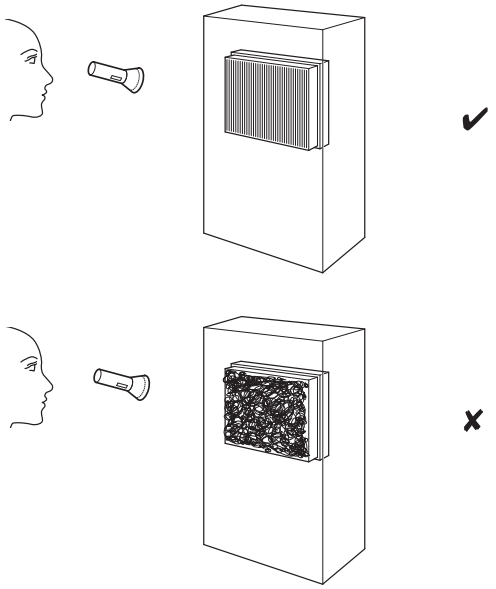

Nettoyage du filtre à air

Il est nécessaire de nettoyer le filtre à air dès qu'il est sale. Cela se traduit, par exemple, par une capacité réduite (voir chapitre Défauts et pannes).

Avertissement

Veuillez vous assurer que le filtre à air ne soit ni usé ni endommagé. Les coins et les arêtes du filtre à air ne doivent être ni déformés ni arrondis. Avant de remettre le filtre à air en place, veuillez vous assurer que celui-ci est intact et sec !

1. Retirez le filtre à air de l'appareil.

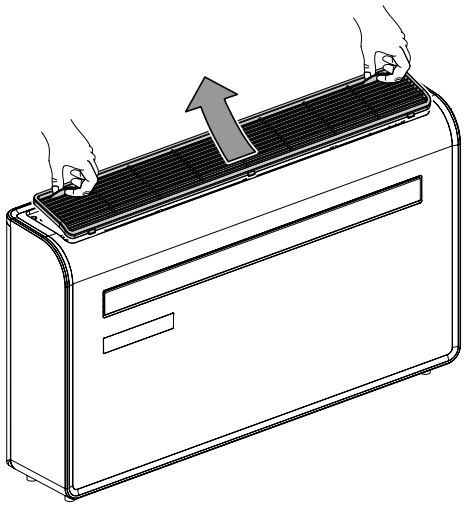

2. Nettoyez le filtre avec un chiffon doux légèrement humide non pelucheux. Si le filtre à air est très encrassé, nettoyez-le avec de l'eau chaude mélangée à un produit de nettoyage neutre.
3. Laissez le filtre sécher complètement. N'insérez pas de filtre mouillé dans l'appareil !
4. Insérez à nouveau le filtre à air dans l'appareil.

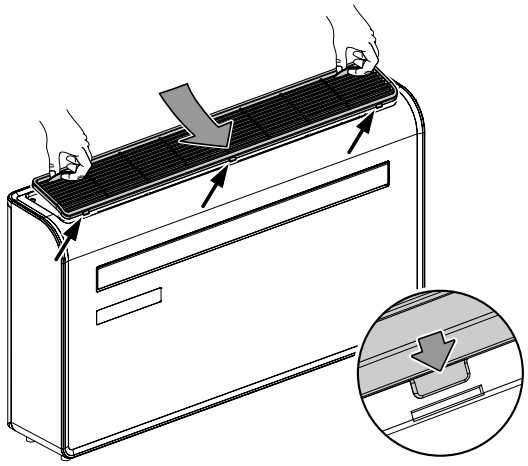

Activités après la maintenance

Si vous souhaitez continuer à utiliser l'appareil :

- Laissez reposer l'appareil pendant au moins 12 heures pour que le réfrigérant puisse s'accumuler dans le compresseur. Attendez 12 heures avant de remettre l'appareil en service. Sinon, le compresseur risque d'être endommagé et l'appareil pourrait ne plus fonctionner.
- Rebranchez l'appareil en mettant la fiche dans la prise secteur.

Si vous n'utilisez pas l'appareil pendant une longue durée :

- Stockez l'appareil conformément aux indications figurant dans le chapitre « Transport et stockage ».

Annexe technique

Données techniques

Modèle	PAC-W 2650 SH
Puissance frigorifique	2,65 kW
Puissance calorifique	2,3 kW
Capacité de déshumidification	1,2 l/h
Température de fonctionnement	7 °C à 35 °C
Plage de réglage de la température	16 °C à 30 °C
Débit volumique max.	500 m^3/h
Raccordement secteur	220 V - 240 V / 50 Hz
Courant nominal	5 A
Indice de protection	IPX0
Puissance absorbée (mode refroidissement)	1 kW
Puissance absorbée (chauffage)	0,7 kW
Niveau sonore à 1 m de distance	48 dB (A)
Réfrigérant	R290
Quantité de réfrigérant	290 g
Facteur PRP	3
Équivalent CO_2	0,00087 t
Pression côté aspiration	1,3 MPa
Pression côté sortie	3,8 MPa
Pression max. admissible	3,8 MPa
Dimensions (longueur x largeur x hauteur)	1000 x 205 x 585 mm
Distance minimum par rapport aux murs et aux objets : vers le haut : vers les côtés : vers l'avant :	 20 cm 30 cm 10 cm
Poids	40 kg
Pile pour la télécommande	Type LR03 / AAA - 1,5 V
Bande de fréquence Wifi	2,4 GHz

Schéma électrique

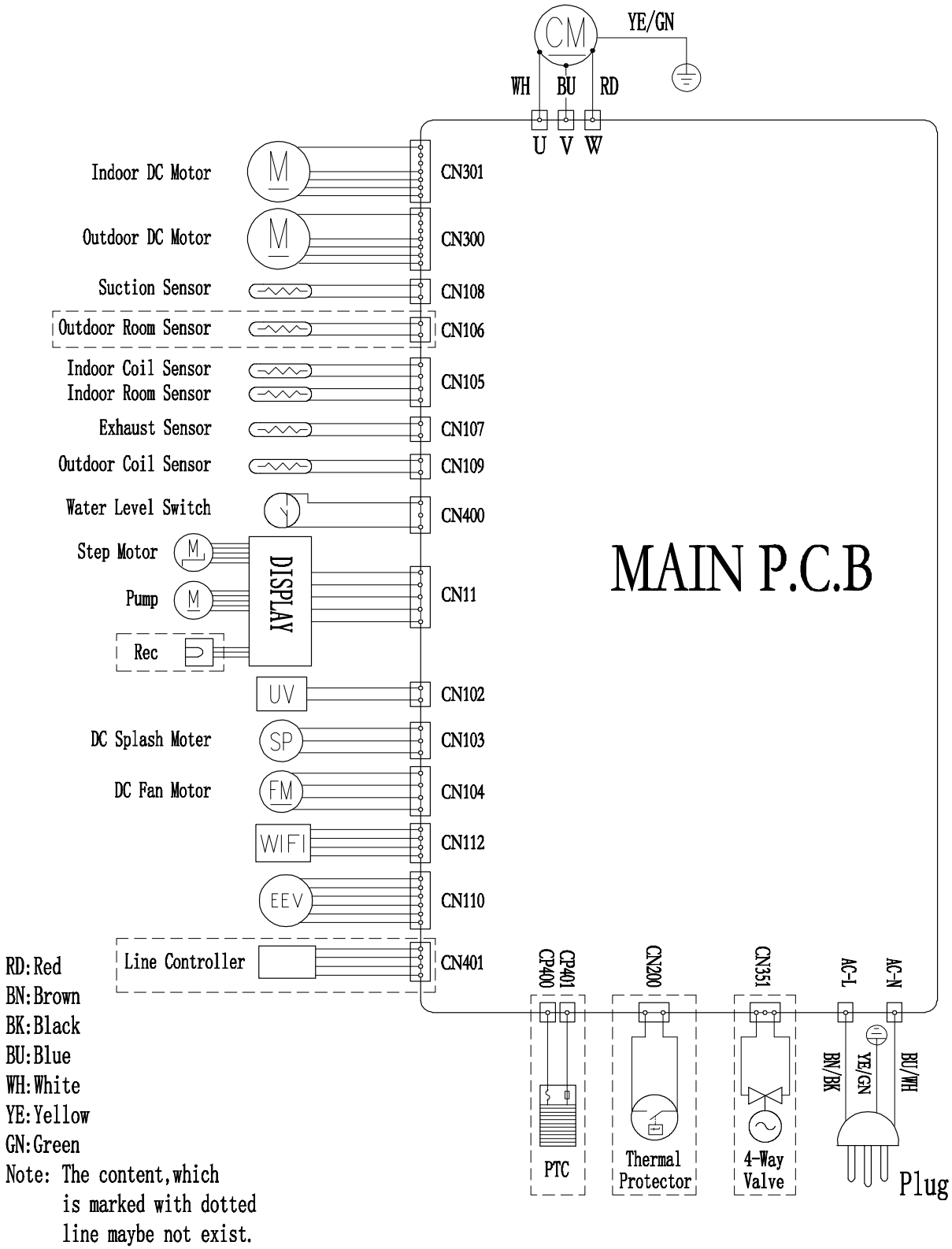

Nomenclature et liste des pièces détachées

Remarque : Les numéros de repérage des pièces détachées sont différents des numéros de repérage des composants utilisés dans le manuel d'utilisation.

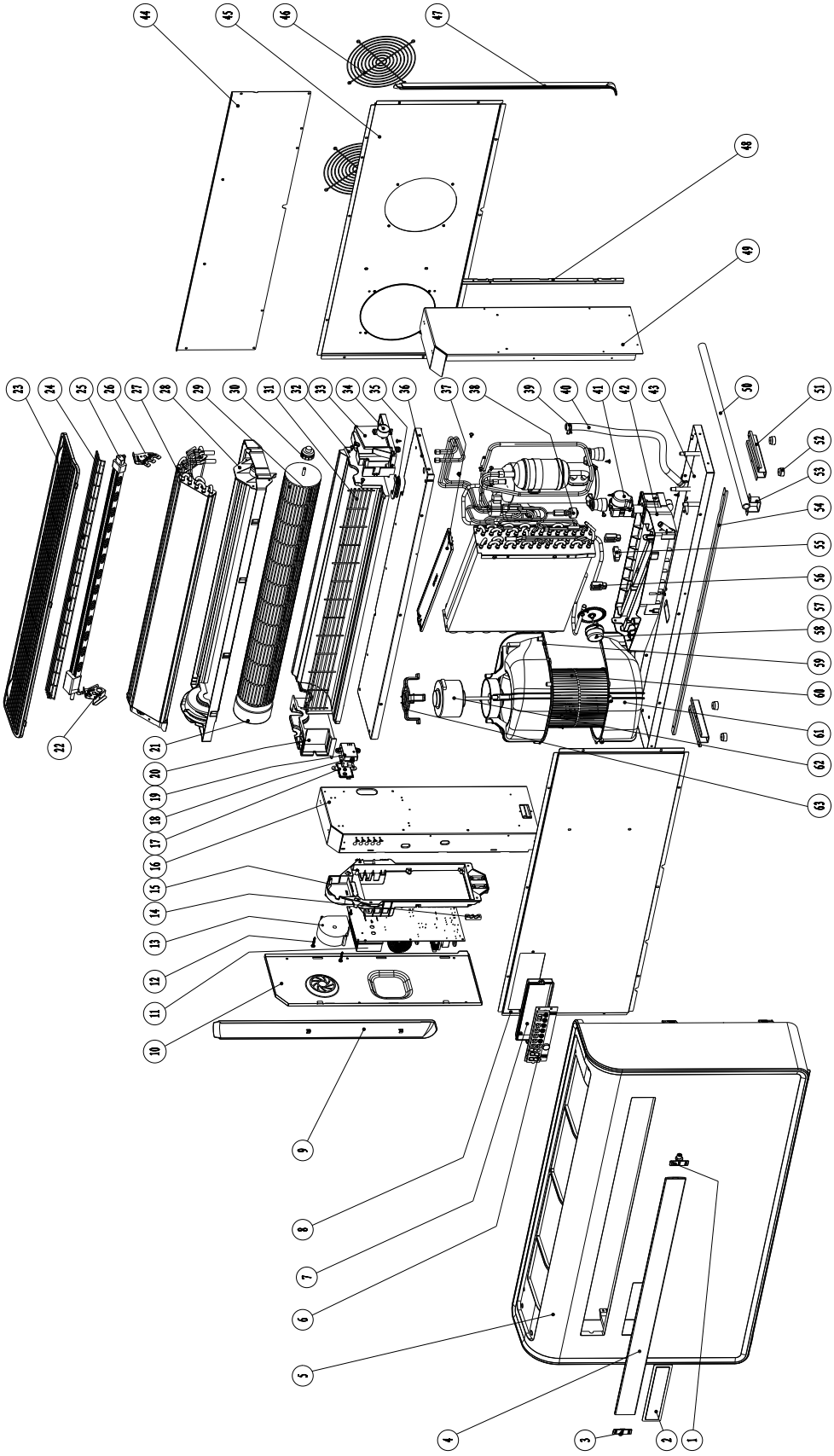

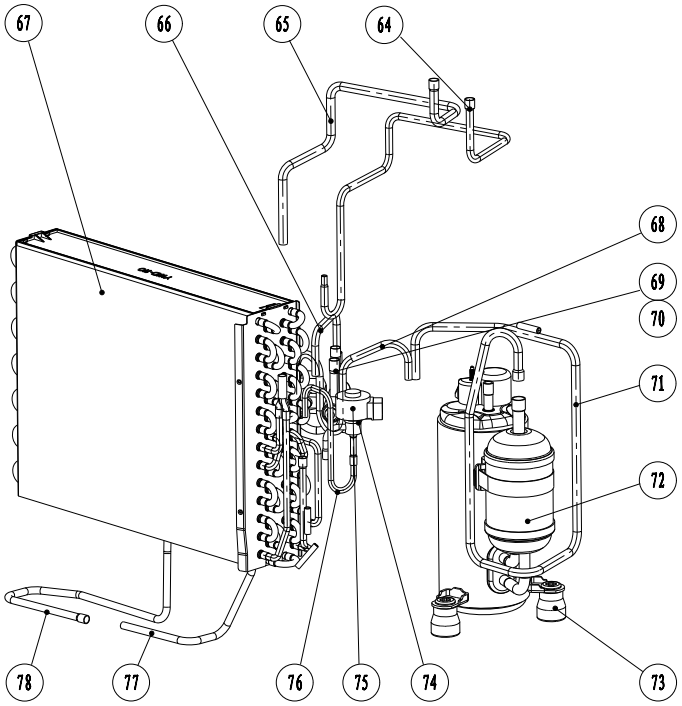

N°	Pièce de rechange	N°	Pièce de rechange	N°	Pièce de rechange
1	Guide vane right fixed cart	27	Evaporator assembly	53	Water management card
2	Transparent mirror	28	Water pans	54	Front panel tabs
3	Air deflector fixing part	29	Air supply wind turbines	55	Rubber support block 2
4	Air deflector	30	Rotor shaft sleeve	56	Rubber support block 1
5	The front panel	31	Outlet guard	57	Water wheel
6	Display light panel	32	Air duct foam	58	Dc water drawing motor
7	Display panel mounting box	33	The right base	59	Lower air duct 1
8	Front cover	34	Stepper motor	60	Exhaust wind turbines
9	Left trim strip	35	Middle partition seal rubber	61	Lower air duct 2
10	Electronical control box cover	36	The partition	62	Plastic sealed dc brushless motor
11	Driver board	37	Condenser cover	63	The motor bracket
12	Screw	38	Water level switch	64	Electronic expansion valve nozzles 1
13	Cooling fan	39	Torsion spring	65	Four way valve connection 2
14	Line pressing board	40	Water pipe	66	Four way valve connection 1
15	Plastic electric control box	41	Water release switch assembly	67	Condenser assembly
16	The left support plate	42	Under water pans	68	Compressor discharge pipe
17	WIFI protection box cover	43	Chassis	69	Four way valve
18	WIFI module	44	The after cover plate	70	Four way valve coil
19	WIFI protective box	45	Back panel	71	Compressor sunction pipe
20	Left base	46	Rear protection filter	72	The compressor
21	Plastic sealed dc brushless motor	47	Right trim strip	73	Compressor footing
22	Left fixing plate	48	Right link bar	74	Electronic expansion valve coil
23	Filter	49	Light support plate	75	Electronic expansion valve
24	Protectin filter	50	Drain pipe	76	Electronic expansion valve nozzles 2
25	PTC heater	51	Chassis stents	77	Heating tube 1
26	Right fixing tube	52	The rubber feet	78	Heating tube 2

Élimination

Éliminez toujours le matériel d'emballage en respectant les impératifs écologiques et conformément aux prescriptions de gestion des déchets locaux applicables.

La suppression des données personnelles d'être contenues dans l'appareil à éliminer est de votre entière responsabilité.



Le pictogramme représentant une poubelle barrée signifie que cet appareil, conformément à la directive sur les appareils électriques ou électroniques usagés (2012/19/UE), ne doit pas être éliminé en fin de vie avec les ordures ménagères. Il en va de même pour les composants associés éventuels, les télécommandes par exemple.

Des points de collecte gratuits pour les appareils électriques ou électroniques usagés sont à votre disposition à proximité de chez vous. Les autorités de votre ville ou de votre commune peuvent vous en fournir les adresses. Pour de nombreux pays de l'UE, vous trouverez sur la page Internet https://hub.trotec.com/?id=45090 des informations sur d'autres possibilités de prise en charge. Sinon, adressez-vous à une entreprise homologuée dans votre pays pour le recyclage et l'élimination des appareils électriques usagés.

La collecte séparée des appareils électriques et électroniques usagés permet leur réutilisation éventuelle, le recyclage des matériaux constitutifs et les autres formes de recyclage tout en évitant les conséquences négatives pour l'environnement et la santé des produits dangereux qu'ils sont susceptibles de contenir.



Le pictogramme représentant une poubelle barrée signifie que les piles ou les batteries ne doivent pas être éliminées en fin de vie avec les ordures ménagères. Si l'appareil inclut des piles ou des batteries contenant du mercure, du cadmium ou du plomb, le symbole chimique correspondant (Hg, Cd ou Pb) est aposé en-dessous du pictogramme représentant une poubelle barrée. N'abandonnez pas, sur la voie publique, des piles ou des appareils électriques ou électroniques contenant des piles, afin d'éviter une pollution de l'environnement. Au sein de l'Union Européenne, les piles usagées et les batteries doivent être déposées à un point de collecte prévu à cet effet, conformément au RÈGLEMENT (UE) 2023/1542 DU PARLEMENT EUROPÉEN ET DU CONSEIL du 12 juillet 2023 relatif aux batteries et aux déchets de batteries. Sortez les piles / les batteries des appareils et éliminez-les séparément, conformément aux dispositions légales en vigueur.

Faites éliminer le réfrigérant propane contenu dans l'appareil de façon appropriée et conforme à la législation en vigueur par une entreprise homologuée en conséquence (N° 160504 du catalogue européen des déchets).

Valable uniquement en France



Déclaration UE de conformité simplifiée

Le soussigné, Trotec GmbH, déclare que le type d'équipements radioélectriques (PAC-W 2650 SH – module Wifi) est conforme à la directive 2014/53/UE. Le texte complet de la déclaration UE de conformité est disponible à l'adresse internet suivante : https://hub.trotec.com/?id=46475

Trotec GmbH

Grebbener Str. 7
52525 Heinsberg
Germany
+49 2452 962-0
+49 2452 962-200

online@trotec.com
www.trotec.com