DANTHERM



Traduction de la notice originale

AC 15000

| fr |

DAN-BA-AC15000-TC26TTRT10025-001-FR

DANTHERM

fr

Sommaire

Informations sur l'utilisation de cette instruction 4
Mises en garde 4
Symboles 4
Normes de sécurité 6
Utilisation conforme 8
Utilisation non conforme raisonnablement prévisible 8
Qualifications du personnel 8
Équipement personnel de protection 8
Signaux de sécurité et étiquettes sur l'appareil 9
Risques résiduels 10
Comportement en cas d'urgence 10
Informations sur l'appareil 10
Description de l'appareil 10
Représentation de l'appareil 11
Transport et stockage 13
Transport 13
Stockage 14
Montage et mise en service 15
Contenu de la livraison 15
Déballage de l'appareil 15
Mise en service 15
Utilisation 21
Accessoires disponibles 33
Défauts et pannes 34
Maintenance 36
Mises à jour du logiciel 36
Intervalles de maintenance 37
Protocole de maintenance et d'entretien 38
Consignes de sécurité concernant la maintenance 39
Signaux de sécurité et étiquettes sur l'appareil 40
Nettoyage du boîtier 40
Contrôle visuel de l'intérieur de l'appareil pour détecter des encrassements 40
Nettoyage du filtre à air 41
Nettoyage de l'échangeur de chaleur unité extérieure 42
Contrôle et mise à niveau du mélange eau/glycol 43
Activités après la maintenance 44
Annexe technique 45
Données techniques 45
Élimination 60
Déclaration de conformité UE 61

Informations sur l'utilisation de cette instruction

Mises en garde



⚠ Danger

Cette mention d'avertissement signale une situation à risque élevé qui, si elle n'est pas évitée, entraîne la mort ou des blessures sévères.



⚠ Avertissement

Cette mention d'avertissement indique un risque moyen qui peut entraîner des blessures graves ou mortelles s'il n'est pas évité.



⚠ Attention

Cette mention d'avertissement indique un risque faible qui peut entraîner des blessures bénignes ou moyennes s'il n'est pas évité.

Remarque

Cette mention d'avertissement indique des informations importantes (par ex. dommages matériels), mais aucun danger.

Symboles



⚠ Danger

Ce symbole indique l'existence de risques pour la santé, voire pour la vie des personnes, dû au réfrigérant inflammable.



⚠ Avertissement

Ce symbole indique l'existence de risques pour la santé, voire pour la vie des personnes, dus à la présence d'objets pointus.



⚠ Avertissement

Ce symbole indique que la présence de tension électrique entraîne un risque de blessures et de mort.



⚠ Avertissement

Ce symbole indique l'existence de risques pour la santé, voire pour la vie des personnes, dus à un basculement possible de l'appareil.



⚠ Avertissement

Ce symbole indique que les surfaces brûlantes causent des risques pour la vie et la santé des personnes.



Info

Les indications présentant ce symbole vous aident à exécuter vos tâches rapidement et en toute sécurité.



Observer le mode d'emploi

Ce symbole souligne la nécessité d'observer le manuel d'utilisation.



Porter des lunettes de protection

Les indications présentant ce symbole vous indiquent qu'il est nécessaire d'utiliser une protection pour les yeux.



Porter un masque de protection

Les indications présentant ce symbole vous indiquent qu'il est nécessaire d'utiliser un masque de protection.



Porter des gants de protection

Ce symbole indique la nécessité de porter des gants de protection.



Porter des chaussures de sécurité

Ce symbole indique la nécessité de porter des chaussures de sécurité.

Vous pouvez télécharger la dernière version de ce manuel en suivant le lien ci-dessous :

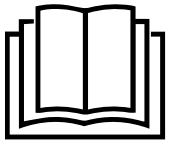

AC 15000



https://www.danthermgroup.com/products/dantherm-ac-15000

Normes de sécurité

Veuillez lire attentivement le présent manuel avant la mise en service ou l'utilisation de l'appareil et conservez-le à proximité immédiate du site d'installation ou de l'appareil même.



⚠ Avertissement

Lisez toutes les consignes de sécurité et toutes les instructions.

Le non-respect des consignes de sécurité risque de causer une électrocution, de provoquer un incendie ou de causer des blessures graves.

Conservez toutes les consignes de sécurité et toutes les instructions pour pouvoir vous y reporter ultérieurement.

Cet appareil peut être utilisé par des enfants âgés d'au moins 8 ans et par des personnes ayant des capacités physiques, sensorielles ou mentales réduites ou dénuées d'expérience ou de connaissance, s'ils (si elles) sont correctement surveillé(e)s ou si des instructions relatives à l'utilisation de l'appareil en toute sécurité leur ont été données et si les risques encourus ont été appréhendés.

Les enfants ne doivent pas jouer avec l'appareil. Le nettoyage et l'entretien par l'usager ne doivent pas être effectués par des enfants sans surveillance.

- N'utilisez pas et ne placez pas l'appareil dans les pièces ou les zones présentant un risque d'explosion.
- N'utilisez pas l'appareil dans les atmosphères agressives.
- Placez l'appareil dans une position verticale et stable sur une surface horizontale et stable.
- Ne buvez jamais de mélange eau/glycol ! Éliminez le mélange eau/glycol selon les réglementations en vigueur.
- Remplissez le réservoir exclusivement avec du mélange eau/glycol. Observez les spécifications et la quantité du mélange eau/glycol indiquées au chapitre « Caractéristiques techniques ».
- Faites sécher l'appareil après un nettoyage humide. Ne le faites pas fonctionner s'il est mouillé.
- Ne touchez ou n'utilisez pas l'appareil les mains humides ou mouillées.
- N'exposez pas l'appareil à un jet d'eau direct.
- N'introduisez pas de corps étrangers ni de membres du corps à l'intérieur de l'appareil.
- Ne couvrez pas l'appareil pendant le fonctionnement.
- Ne vous asseyez pas sur l'appareil.
- L'appareil n'est pas un jouet. Tenez-le hors de portée des enfants et des animaux.
- Avant chaque utilisation, vérifiez le bon état de l'appareil, des accessoires et des pièces de raccordement. N'utilisez pas l'appareil si celui-ci ou une des pièces qui le composent présente un défaut.
- Protégez tous les câbles électriques en dehors de l'appareil contre les endommagements (par ex. par des animaux). N'utilisez jamais l'appareil lorsque le cordon électrique ou la fiche sont détériorés !
- Le raccordement secteur doit correspondre aux indications données au chapitre « Annexe technique ».
- Raccordez la fiche secteur de l'appareil à une prise de courant dûment protégée selon les règles de l'art.
- Choisissez la rallonge de câble électrique conformément aux indications contenues dans les données techniques. Déroulez complètement la rallonge électrique. Évitez toute surcharge électrique.

- Avant l'entretien, la maintenance ou les réparations, débranchez le câble électrique de l'appareil en le saisissant par la fiche.
- Éteignez l'appareil et retirez le câble électrique de la prise lorsque l'appareil n'est pas en service.
- N'utilisez jamais l'appareil si vous remarquez des détériorations sur la prise ou sur le câble de raccordement secteur.
  Si le cordon secteur de cet appareil est endommagé, il doit être remplacé par le fabricant, son service après-vente ou par une personne qualifiée afin d'éviter tout risque.
  Les cordons secteurs défectueux représentent un sérieux danger pour la santé.
- Lors de l'installation, respectez les distances minimales requises par rapport aux murs et aux objets ainsi que les conditions d'entreposage et de fonctionnement conformément aux indications figurant dans l'Annexe technique.
- Veillez à ce que l'entrée et la sortie d'air soient libres.
- N'enlevez aucun signal de sécurité, autocollant ni étiquette de l'appareil. Tous les signaux de sécurité, autocollants et étiquettes doivent être conservés de manière à rester lisibles.
- N'utilisez les poignées des deux unités que pour faire glisser les appareils. Ne soulevez jamais les appareils par les poignées, sous peine de blessures potentielles en cas de chute des appareils.
- Contrôlez régulièrement l'absence de dommages et de corrosion sur l'unité intérieure et l'unité extérieure.
- L'appareil doit être debout lors du transport.
- Utilisez uniquement des pièces de rechange d'origine pour ne pas risquer de compromettre l'exploitation et la sécurité de fonctionnement de l'appareil.
- N'installez l'appareil que dans le respect de la réglementation nationale en matière d'installation.
- N'installez, n'utilisez et n'entreposez le AC 15000 que dans un local d'une surface supérieure à 15 m^2. Il n'existe pas de limitation de hauteur.
- Entreposez l'appareil de manière à éviter tout dommage mécanique.
- Tout le circuit réfrigérant est un système hermétiquement clos qui ne nécessite pas d'entretien ; seules une entreprise spécialisée dans le génie frigorifique et climatique ou le fabricant sont autorisées à en effectuer la maintenance et la réparation.

Consignes de sécurité pour les travaux sur le circuit de réfrigérant :

- Toute personne devant travailler sur le circuit de réfrigération doit être en mesure de présenter un certificat, délivré par un organisme accrédité, attestant sa compétence dans la manipulation de gaz réfrigérants au moyen d'un procédé connu dans l'industrie.
- Les travaux de maintenance doivent être effectués en conformité avec les consignes du fabricant. Si les travaux de maintenance ou de réparation nécessitent l'aide de personnes supplémentaires, la personne formée à la manipulation des réfrigérants inflammables doit surveiller les travaux en permanence.
- N'entreposez pas l'appareil avec des sources d'inflammation dans des locaux dépourvus d'une bonne aération.
- N'utilisez aucun produit autre que ceux qui sont recommandés par le fabricant pour accélérer le processus de dégivrage ou nettoyer l'appareil.
- Ne pas percer ni brûler.
- Le réfrigérant ne doit pas s'échapper dans l'atmosphère.
- Notez bien que le gaz réfrigérant est inodore.
- Respectez les consignes nationales concernant la manipulation des réfrigérants.
- Observez la quantité de réfrigérant indiquée dans les caractéristiques techniques.

Utilisation conforme

Utilisez l'appareil exclusivement pour refroidir ou pour brasser l'air ambiant dans les espaces intérieur dans l'observation des caractéristiques techniques.

Toute utilisation autre que celle prévue est considérée comme une utilisation non conforme.

Utilisation non conforme raisonnablement prévisible

- N'installez pas l'appareil sur une surface mouillée ou inondée.
- Veuillez ne déposer aucun objet, comme p.ex. des vêtements, sur l'appareil.
- N'utilisez pas l'unité intérieure à l'air libre.
- Ne plongez jamais l'appareil dans l'eau.
- N'effectuez pas de modifications structurelles, transformations ou ajouts arbitraires sur l'appareil.
- La sécurité d'exploitation ne peut être assurée que si la longueur totale du tuyau n'excède pas 30 m.

Qualifications du personnel

Le personnel doit posséder les qualifications suivantes :

- Opérateur : tout opérateur utilisant le présent appareil doit avoir lu et compris la notice d'utilisation.
- Spécialiste : seul le personnel spécialisé formé est habilité à effectuer les travaux de maintenance.
- Technicien frigoriste : seuls les techniciens frigoristes sont habilités à intervenir sur le circuit frigorifique.

Équipement personnel de protection



Porter des lunettes de protection

Portez des lunettes de protection adaptées lors de la mise en service, de la maintenance et de la relève de panne.



Porter un masque de protection

Portez un masque de protection adapté lors de tous travaux de nettoyage ou de maintenance.



Porter des gants de protection

Portez des gants de protection adaptés lors de la mise en service, de la maintenance et de la relève de panne.



Porter des chaussures de sécurité

Portez des chaussures de sécurité lors du transport, de la mise en service, des travaux de maintenance et de la relève de panne.

Signaux de sécurité et étiquettes sur l'appareil

Remarque

Ne retirez aucun signal de sécurité, autocollant ou étiquette de l'appareil. Tous les signaux de sécurité, autocollants et étiquettes doivent être conservés de manière à rester lisibles.

Les signaux de sécurité et étiquettes suivants sont apposés sur l'appareil :

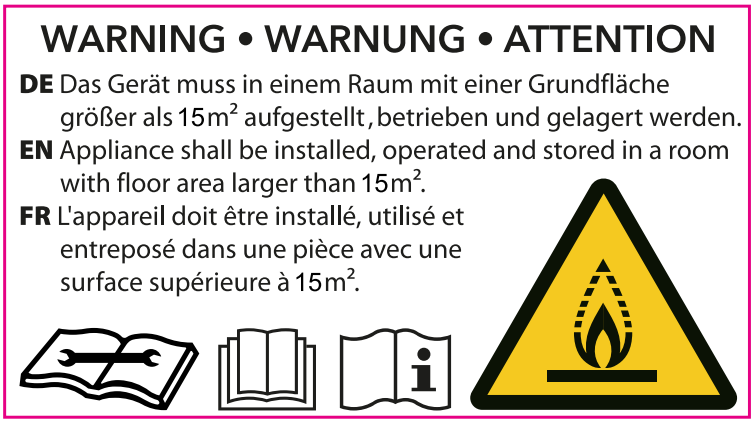



Observez la notice d'instructions

Ce symbole rappelle la nécessité de lire et d'observer la notice d'instructions.



Observer les instructions de réparation

Tout travail d'élimination, de maintenance ou de réparation sur le circuit réfrigérant doit être effectué exclusivement en conformité avec les consignes du fabricant et par des personnes en possession d'un certificat de compétence. Les instructions de réparation correspondantes sont disponibles sur demande auprès du fabricant.



Attention : risque de trébuchement

Ce symbole attire l'attention sur un risque de trébuchement.



Attention : arrêtes coupantes

Ce symbole attire l'attention sur la présence d'arêtes coupantes sur l'appareil.



Attention : risque de basculement

Ce symbole attire l'attention sur un risque de basculement. Accrochez les rouleaux de tuyaux avant de décharger ou de soulever l'appareil.



Attention : tension électrique

Ce symbole attire l'attention sur la présence d'une tension électrique. Tout travail de réparation ou de maintenance sur le système électrique doit être effectué par un électricien qualifié.



Mise en garde contre tout soulèvement incorrect

N'utilisez les poignées latérales de l'appareil que pour faire glisser celui-ci. N'utilisez en aucun cas les poignées pour soulever l'appareil ni pour le fixer ou le caler.

Risques résiduels

Comportement en cas d'urgence

- Éteignez l'appareil.
- Débranchez l'appareil du secteur en retirant la fiche de la prise secteur. Tirez sur la fiche et non pas sur le cordon. Ce faisant, observez le verrouillage mécanique de la fiche secteur.
- Ne rebranchez jamais un appareil endommagé.

Informations sur l'appareil

Description de l'appareil

L'appareil est un climatiseur portable triphasé avec circuit de refroidissement et dégivrage automatique. Il comporte une unité intérieure et une unité extérieure. Les deux unités sont reliées par l'intermédiaire d'un circuit de refroidissement fermé.

L'appareil est destiné au refroidissement des locaux d'usage commercial et au refroidissement ponctuel des personnes et/ou des objets. L'appareil peut également être mis en œuvre sans que la fonction refroidissement ne soit activée, faisant alors circuler l'air dans le local sans le refroidir.

L'appareil est commandé par l'intermédiaire d'un panneau de commande intégré à écran tactile.

Le principe de fonctionnement de l'appareil est le suivant : L'unité intérieure extrait de la chaleur des locaux intérieurs au moyen du circuit de refroidissement à ventilateur. La chaleur est transmise à l'unité extérieure par l'intermédiaire d'un échangeur de chaleur dont le circuit de refroidissement fait partie du circuit de refroidissement général. L'unité extérieure restitue la chaleur à l'air extérieur par le biais d'un échangeur de chaleur eau/air à ailettes aidé par des ventilateurs. Ce principe permet une installation plus simple et plus rapide que pour les appareils similaires mais reliés par des conduites de réfrigérant. De plus, aucune connaissance dans le domaine frigorifique n'est requise pour installer l'appareil.

L'humidité extraite de l'air ambiant au cours du refroidissement est automatiquement évacuée vers l'extérieur.

fr

Représentation de l'appareil

Unité intérieure –
Vue avant

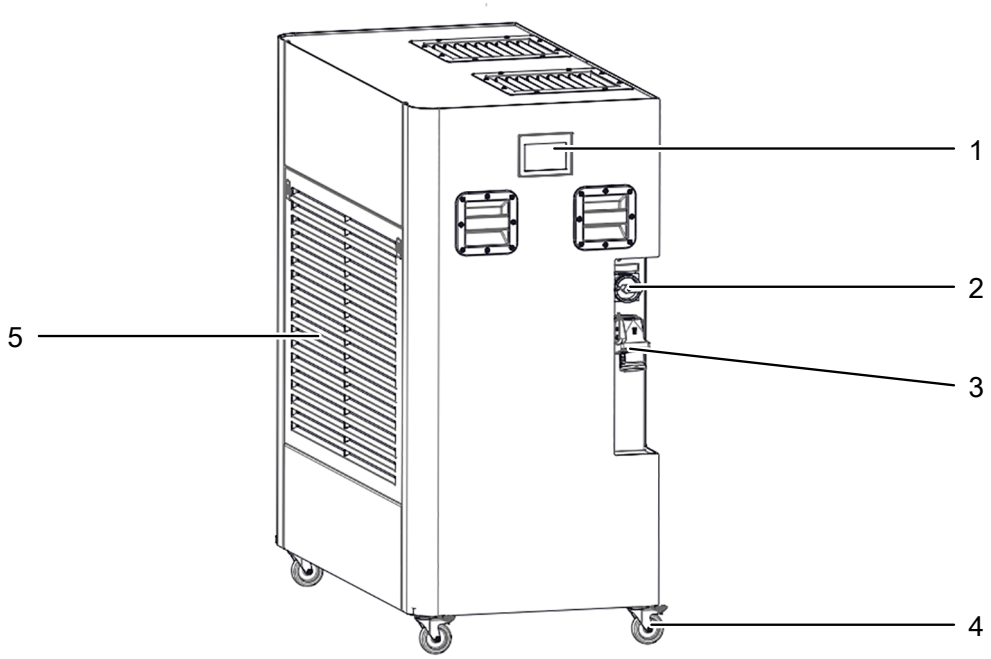

Unité intérieure –
Vue arrière

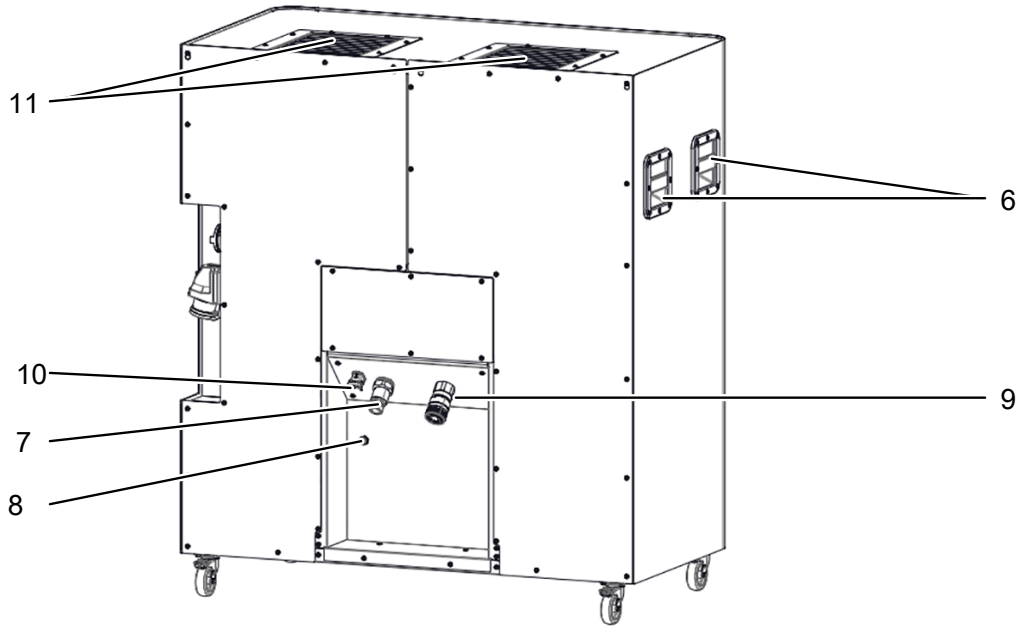

N°	Désignation	N°	Désignation
1	Panneau de commande	9	Raccord de la conduite vers l'unité intérieure (IN)
2	Raccordement secteur	8	Raccord du tuyau d'évacuation de l'eau de condensation
3	Interrupteur principal	7	Raccord de la conduite vers l'unité intérieure (OUT)
4	Roulettes	10	Câble de commande vers l'unité intérieure
5	Entrée d'air avec filtre à air	11	Sortie d'air
6	Poignées		

**Unité extérieure –
Vue avant**

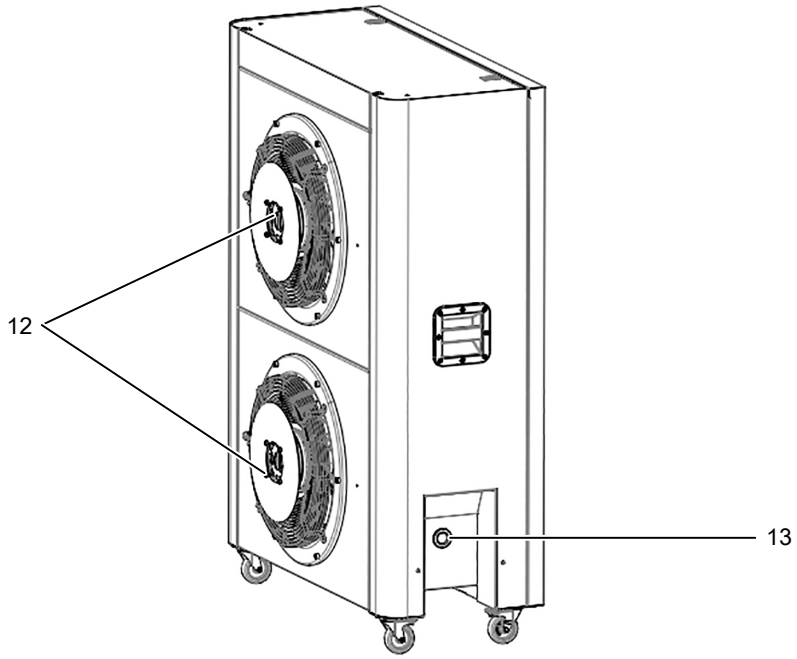

**Unité extérieure –
Vue arrière**

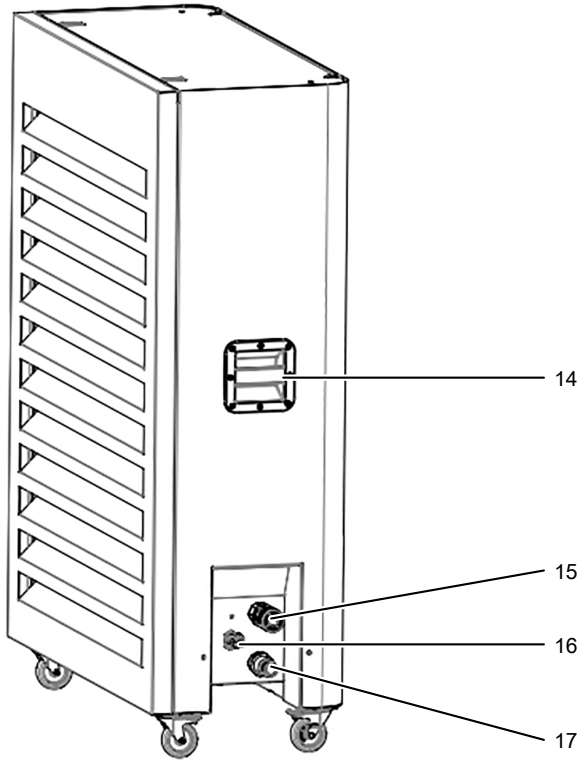

N°	Désignation	N°	Désignation
12	Ventilateur	15	Raccord du circuit de refroidissement vers l'unité intérieure (IN)
13	Ouverture de service pompe	16	Raccord du câble de commande de l'unité intérieure
14	Poignée	17	Raccord du circuit de refroidissement vers l'unité intérieure (OUT)

Transport et stockage

Remarque

L'appareil peut s'endommager si vous le transportez ou l'entreposer de manière inappropriée.

Observez les informations relatives au transport et à l'entreposage de l'appareil.

Transport



⚠ Avertissement

Risque de blessure dû à un basculement possible de l'appareil

L'appareil risque de vous blesser en cas de basculement.

- Ne vous appuyez pas sur l'appareil.
- Observez les informations concernant le transport et l'entreposage de l'appareil.



⚠ Avertissement

Risque de blessure dû à un basculement possible des rouleaux de tuyaux

Les rouleaux de tuyaux risquent de vous blesser en cas de basculement.

- Accrochez les rouleaux de tuyaux avant de décharger ou de soulever l'appareil.



⚠ Attention

Risque de blessures dû à des pièces lourdes de l'appareil

Les rouleaux de tuyaux sont lourds. Ne portez et ne montez les rouleaux de tuyaux qu'un par un pour éviter tout risque de blessure.

Remarque

N'utilisez les poignées latérales de l'appareil que pour faire glisser celui-ci.

N'utilisez en aucun cas les poignées pour soulever l'appareil ni pour le fixer ou le caler.



Porter des chaussures de sécurité

Portez des chaussures de sécurité lors du transport, de la mise en service, des travaux de maintenance et de la relève de panne.

Observez que des consignes de transport supplémentaires peuvent s'appliquer aux appareils contenant un réfrigérant inflammable. La disposition des équipements ou le nombre maximum de sous-ensembles pouvant être transportés ensemble ressort des consignes de transport applicables.

Observez les consignes suivantes **avant** chaque transport :

- Mettez l'appareil hors service (voir chapitre « Utilisation »).
- Laissez refroidir le mélange eau/glycol.
- Débloquez les freins des roulettes (6).

Observez les consignes suivantes **pendant** le transport :

- N'utilisez pas le cordon secteur pour tirer l'appareil.
- Transportez l'appareil en position verticale.

- L'unité intérieure est munie de quatre roulettes orientables et peut ainsi être déplacée par une personne seule. Les poignées latérales (2) peuvent être utilisées pour tenir l'appareil pendant qu'il roule. Faites rouler l'appareil uniquement sur les surfaces planes et lisses. Si vous voulez transporter l'appareil au moyen d'un chariot élévateur ou d'un transpalette, vous devez vous faire aider par une autre personne.
- La poignée (15) permet à l'unité extérieure d'être roulée par une personne seule.

Observez les consignes suivantes **après** chaque transport :

- Installez l'appareil debout après l'avoir transporté.
- Bloquez de nouveau les roulettes (6) au moyen des freins.

Stockage

Veuillez observer les consignes suivantes **avant** chaque entreposage :

- Mettez l'appareil hors service (voir chapitre « Utilisation »).

Observez les conditions d'entreposage suivantes lorsque vous n'utilisez pas l'appareil :

- N'entreposez l'appareil que dans un local d'une surface supérieure à 15 m^2.
- N'entreposez l'appareil que dans un local où ne se trouvent pas de flammes nues permanentes (par exemple, un appareil à gaz allumé) ou d'autres sources potentielles d'inflammation (par exemple, un chauffage électrique allumé, des surfaces brûlantes).
- Entreposez l'appareil au sec et protégé du gel et de la chaleur.
- Entreposez l'appareil en position verticale, dans un endroit protégé de la poussière et de l'exposition directe au soleil.
- Au besoin, protégez l'appareil de la poussière au moyen d'une housse.
- L'appareil se trouve sous pression. N'entreposez pas l'appareil à plus de 70°.
- Ne placez aucun autre appareil ni aucun objet sur l'appareil, afin d'éviter de le détériorer.

Montage et mise en service



⚠ Attention

Risque de trébuchement dû aux tuyaux

Posez les tuyaux de manière à éviter tout risque de trébuchement.

Contenu de la livraison

- 1 unité intérieure
- 1 unité extérieure
- 1 jeu de tuyaux de 10 m (comportant 1 tuyau pour l'eau de condensation, 2 tuyaux pour le circuit eau/glycol, 1 câble de liaison électrique de l'unité intérieure vers l'unité extérieure)
- 1 mode d'emploi

Déballage de l'appareil

1. Ouvrez le carton et sortez-en l'unité extérieure ainsi que l'unité intérieure.
2. Enlevez entièrement l'emballage de l'unité extérieure et de l'unité intérieure.
3. Sortez le jeu de tuyaux. Veillez à ce que ni l'unité intérieure, ni l'unité extérieure ne soient endommagées, pas plus que les cordons et les tuyaux.

Mise en service



Info

L'appareil doit être installé de telle sorte que personne ne doive être inutilement affecté par le bruit.

À l'installation de l'appareil, respectez les distances minimum requises par rapport aux murs et aux autres objets conformément aux indications figurant dans le chapitre « Caractéristiques techniques ».

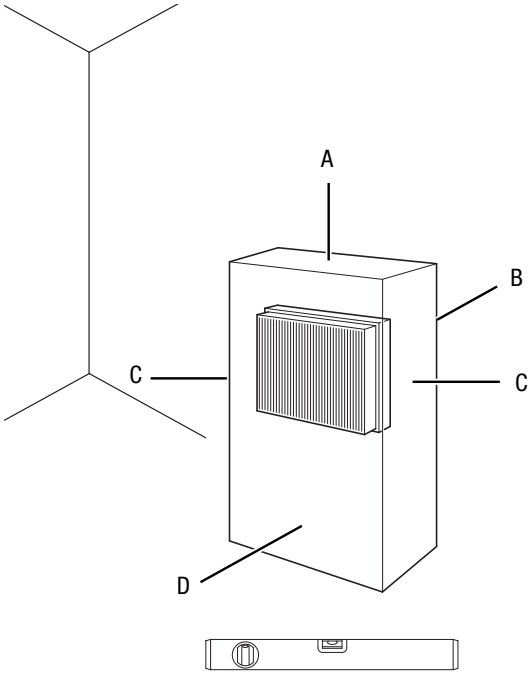

Mise en place de l'unité intérieure

Tenez compte des remarques suivantes lors de la mise en place de l'appareil :

- N'installez l'appareil que dans les locaux où des pertes éventuelles de gaz réfrigérant ne risquent pas de s'accumuler.
- Avant toute remise en service, vérifiez l'absence de dommage sur l'unité intérieure et l'unité extérieure ainsi que l'ensemble des tuyaux et le cordon secteur. N'utilisez pas de cordon secteur ni de tuyau endommagé, remplacez-les le cas échéant. Si l'une des deux unités est endommagée, contactez le SAV et faites réparer les dommages de manière conforme.
- Placez l'appareil dans une position verticale et stable sur une surface horizontale et stable.
- Vérifiez que les freins des roulettes (6) de l'unité intérieure sont bien bloqués.
- En particulier lorsque l'appareil est placé au centre de la pièce, veillez à ce que le câble de raccordement secteur et tout autre câble électrique soient posés de sorte à éviter tout risque de trébuchement. Utilisez des couvre-câbles.
- Veillez à ce que les rallonges de câbles soient entièrement déroulées ou enroulées.
- Veillez à ce que l'entrée et la sortie d'air soient libres.
- Veillez à ce qu'aucun rideau ni aucun autre objet ne bloque le flux d'air.

Mise en place de l'unité extérieure

Remarque

Notez que l'unité extérieure nécessite à l'avant une distance d'au moins 3 m par rapport à la paroi la plus proche ou à tout autre objet.

Remarque

Pour un fonctionnement correct, l'unité extérieure doit se trouver soit plus bas que l'unité intérieure, soit à un maximum de 8 m plus haut que celle-ci. Au cours du remplissage du mélange eau/glycol, il est indispensable que l'unité extérieure se trouve plus haut ou, au minimum, à la même hauteur que l'unité intérieure.

Tenez compte des remarques suivantes lors de la mise en place de l'appareil :

- Placez l'appareil dans une position verticale et stable sur une surface horizontale et solide.

Mise en place du filtre à air

Remarque

N'utilisez jamais l'appareil sans filtre à air. En l'absence de filtre à air, l'intérieur de l'appareil se salit énormément, ce qui peut réduire les performances et détériorer l'appareil.

1. Poussez les deux verrous (18) vers le bas et basculez la tôle d'entrée d'air vers l'avant.
   ⇨ La tôle d'entrée d'air est maintenue en position par deux bandelettes.
2. Contrôlez si le filtre à air (19) est déjà en place.
3. Si le filtre à air (19) n'est pas encore en place, posez-le dans le logement prévu à cet effet.
4. Poussez la tôle d'entrée d'air vers le haut.
   ⇨ Les verrous (18) s'enclenchent de manière automatique et sécurisent la tôle d'entrée d'air.

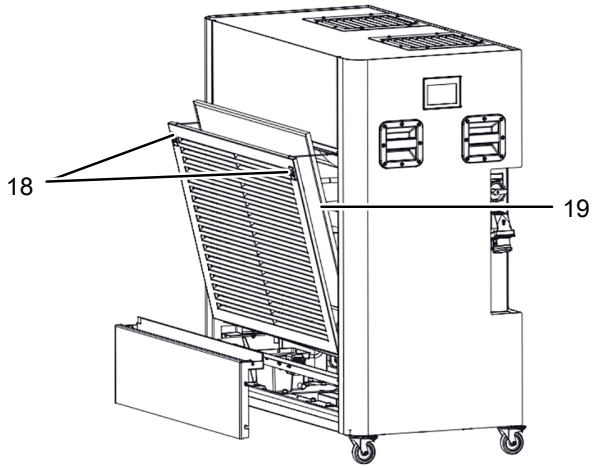

Démontage de la trappe de service

1. Poussez les deux verrous (18) vers le bas et basculez la tôle d'entrée d'air vers l'avant.
   ⇨ La tôle d'entrée d'air est maintenue en position par deux bandelettes.
2. Libérez les bandelettes de la tôle d'entrée d'air et extrayez celle-ci de ses supports en la tirant vers le haut.
3. Poussez les deux boutons de verrouillage (21) vers l'intérieur et sortez la trappe de service (20) en la tirant vers le haut.

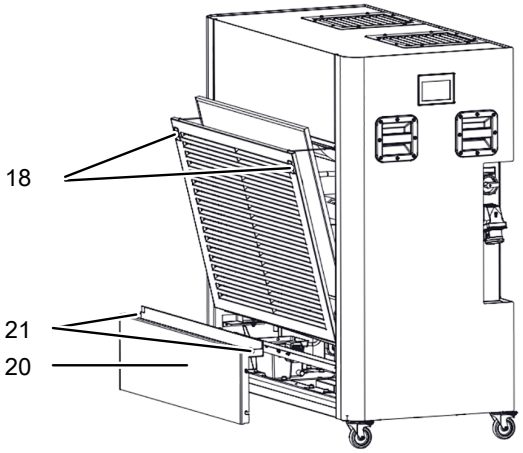

Raccordement de l'unité intérieure et de l'unité extérieure



⚠ Attention

Les raccords rapides du climatiseur peuvent atteindre des températures élevées durant le fonctionnement.

- Au cours de la mise hors service et du démontage, laissez les raccords de l'unité intérieure et de l'unité extérieure refroidir pendant 15 minutes avant de les toucher.

Remarque

Si l'unité intérieure ou l'unité extérieure est placée sur une surface fragile, protégez celle-ci pendant l'installation en la couvrant de manière appropriée.



Porter des lunettes de protection

Portez des lunettes de protection appropriées pendant la mise en service afin d'éviter toute blessure aux yeux.



Porter des gants de protection

Portez des gants de protection appropriés pendant la mise en service afin d'éviter toute blessure aux mains.



Info

Aussi bien l'unité intérieure que l'unité extérieure sont équipées de raccords Flat-Face. Ceci permet un couplage et un découplage sans fuite.



Info

Le jeu de tuyaux a une longueur de 10 m. Vous pouvez mettre en œuvre un maximum de 3 jeux de tuyaux pour obtenir ainsi une longueur maximum de 30 m. La longueur du câble de liaison entre les deux unités est également de 10 m.

Raccords de l'unité extérieure

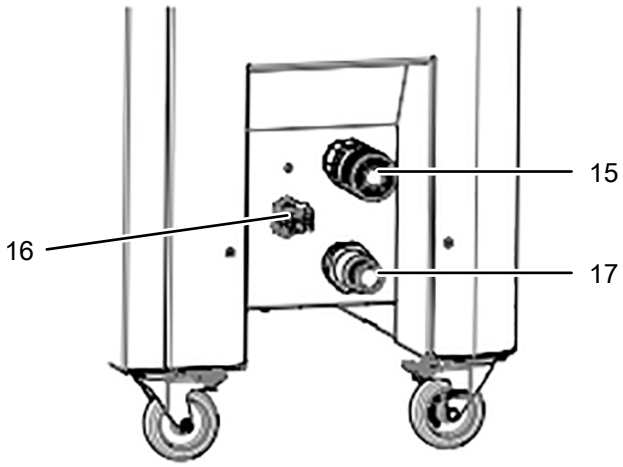

Raccords de l'unité intérieure

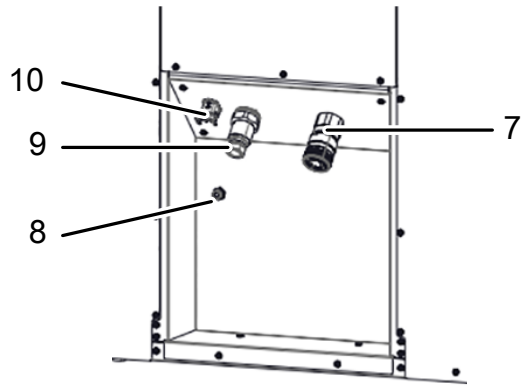

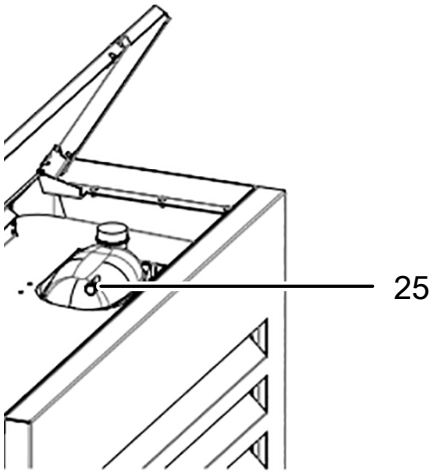

1. Branchez le tuyau d'évacuation de l'eau de condensation sur le raccord de l'unité intérieure (8) prévu à cet effet.
2. Placez l'autre extrémité du tuyau dans une évacuation adéquate (par exemple une canalisation ou un bac collecteur suffisamment grand).
   ⇨ Veillez à ce que le tuyau ne soit pas plié sous peine d'empêcher l'eau de condensation de s'écouler correctement.
3. Reliez entre elles l'unité extérieure et l'unité intérieure par l'intermédiaire du câble de liaison branché sur les raccords (10) et (16).
4. Au moyen du jeu de conduites fourni, reliez entre elles l'unité intérieure et l'unité extérieure par l'intermédiaire des raccords IN et OUT (raccord 9 et raccord 17, ainsi que raccord 7 et raccord 15.
5. Dévissez le bouchon du réservoir et assurez-vous que le réservoir (25) contienne suffisamment de liquide.
   ⇨ L'indicateur de niveau (plaquette ronde) doit, à froid, être tout juste recouvert de mélange eau/glycol.
6. Contrôlez le taux de glycol au moyen d'un testeur d'antigel, conformément aux caractéristiques techniques. Au besoin, faites l'appoint de mélange eau/glycol (voir « Contrôle et mise à niveau du mélange eau/glycol » au chapitre « Maintenance ») dans le réservoir.
7. Après avoir mis l'appareil en place, laissez-le au repos pendant 30 minutes avant de le mettre en marche.

Branchement du cordon de raccordement secteur



⚠ Avertissement

Tension électrique !

Ne touchez pas la fiche d'alimentation secteur avec les mains humides ou mouillées.

Branchez le cordon secteur dans la prise secteur en le tenant par la fiche.

N'utilisez jamais l'appareil si son boîtier est démonté.



Info

L'appareil est configuré pour fonctionner sur réseau 400 V triphasé avec neutre.

1. Branchez le cordon secteur dans le raccord secteur (2) de l'unité intérieure.
2. Raccordez la fiche secteur de l'appareil à une prise de courant dûment protégée selon les règles de l'art.

Utilisation

Remarque

Si l'appareil a été transporté, laissez-le reposer 30 minutes avant de l'utiliser à nouveau afin que l'huile de lubrification puisse retourner dans le compresseur. Sinon, le compresseur risque d'être endommagé et l'appareil pourrait ne plus fonctionner.

Info

Évitez de laisser les portes et les fenêtres ouvertes afin de ne pas affecter la fonction de refroidissement de l'unité intérieure.

Info

À chaque démarrage du compresseur, les ventilateurs de l'unité extérieure commencent par tourner pendant 4 à 6 secondes à demi-régime. Ensuite, l'appareil régule le régime ventilateur à la valeur requise (arrêt le cas échéant) pour le refroidissement de retour.
Ceci a pour but de contrôler la fonctionnalité de l'unité extérieure et d'éliminer de l'appareil tout corps étranger (feuilles, restes d'emballage, etc.) qui pourrait s'y trouver. Le bruit produit par les ventilateurs et normal et n'indique pas un dysfonctionnement.
Ce comportement des ventilateur peut se présenter après chaque service ou chaque redémarrage.

Mise en marche de l'appareil

Après avoir installé l'appareil en suivant la description du chapitre « Mise en service », vous pouvez le mettre en marche.

Pour mettre l'appareil en marche, procédez de la manière suivante :

1. Placez l'interrupteur principal (4) sur la position **I**.
   ⇨ Le panneau de commande s'éclaire et l'appareil s'initialise automatiquement. Pendant de temps, l'écran affiche la vue suivante.



⇨ L'écran principal apparaît au bout de 30 secondes.

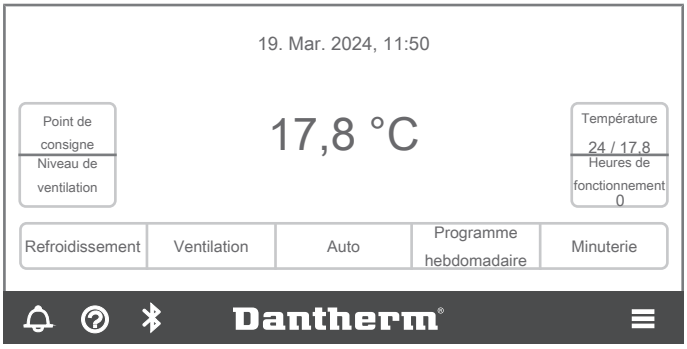

Après la mise en marche par l'intermédiaire de l'interrupteur principal, vous pouvez contrôler que les trois phases du secteur sont bien alimentées au moyen des trois LEDs (22, 23, 24) situées en face arrière de l'unité intérieure. Si une phase est manquante, l'appareil ne démarre pas. Dans ce cas, il convient de contrôler l'installation électrique du bâtiment jusqu'à la prise utilisée (par exemple le déclenchement éventuel d'un fusible pour cette prise). En cas d'inversion de phases, une correction automatique a lieu à l'intérieur de l'appareil. De ce fait, l'appareil peut fonctionner, même dans ce cas.

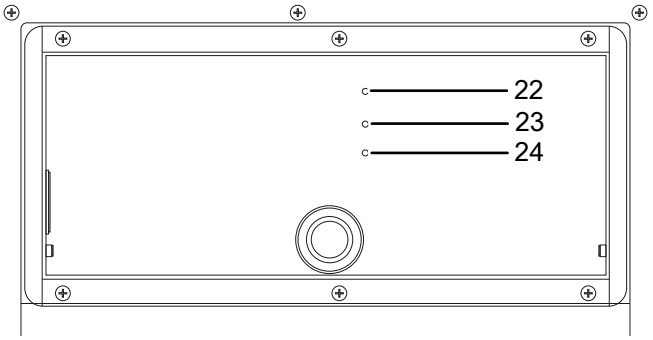

Paramétrages de base

- La température affichée au centre de l'écran principal est la température réelle (valeur ambiante). La valeur de consigne et la valeur réelle actuelle de la température sont affichées dans le champ situé à droite de l'écran principal.
- Si vous cliquez sur le symbole 🔔 de l'écran principal, tous les paramétrages actuels et effectués jusqu'à présent sont affichés ainsi que les messages d'alerte. Les nouveaux messages sont affichés juste à côté du symbole 🔔 avec un point jaune.
- Si vous cliquez sur le symbole ⓘ de l'écran principal, les coordonnées du fabricant sont affichées. Celles-ci vous permettent de contacter le SAV.
- Certaines des entrées doivent être activées au moyen des boutons *Sauvegarde* ou *Retour*. Le bouton *Retour* ne permet de sauvegarder les réglages que si le bouton *Sauvegarde* n'est pas présent. Lorsque l'écran n'est pas utilisé pendant un certain temps, il s'assombrit automatiquement. Vous pouvez désactiver cette fonctionnalité dans le menu *Paramétrages*.
- Les paramétrages effectués mais non confirmés par *Sauvegarde* ou par *Retour* ne sont pas enregistrés.

Paramétrage de la langue, de la date et de l'heure

Procédez de la manière suivante pour régler la langue, le jour de la semaine et l'heure :

1. Dans l'écran principal, cliquez sur le symbole ☰.
   ⇨ L'écran passe au sous-menu suivant :



2. Appuyez sur le bouton *Langue*.
   ⇨ L'écran passe au menu *Langue*.
   ⇨ Une langue est présélectionnée.

3. Appuyez sur le bouton correspondant à la langue souhaitée afin de la sélectionner.
   ⇨ Vous pouvez choisir entre : allemand, anglais, français, espagnol et italien.
   ⇨ Le bouton *Sauvegarde* s'affiche.

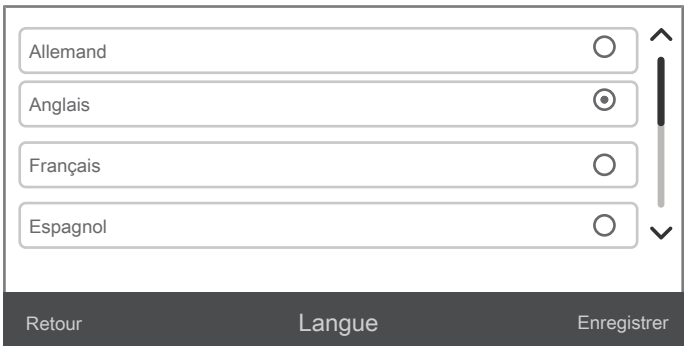

4. Appuyez sur le bouton *Sauvegarde* pour enregistrer le réglage.
   ⇨ L'écran passe au sous-menu suivant :



5. Appuyez sur le bouton *Réglages de l'heure*.
   ⇨ L'écran passe au menu *Réglage de l'heure*.

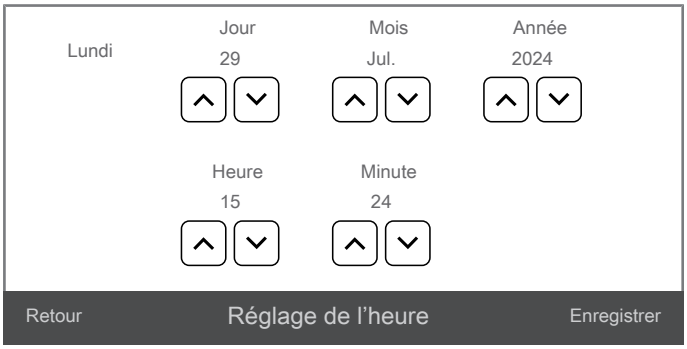

6. Cliquez sur le symbole ⌄ (*Diminution*) ou ⌃ (*Augmentation*), pour régler le jour, le mois, l'heure et la minute.
7. Appuyez sur le bouton *Sauvegarde*.
   ⇨ Les paramétrages de base sont effectués.
8. Appuyez sur le bouton *Retour* pour revenir à l'écran principal.

Réglage de la température

1. Appuyez sur le bouton *Valeur de consigne*.
   ⇨ Le bouton sélectionné est grisé.

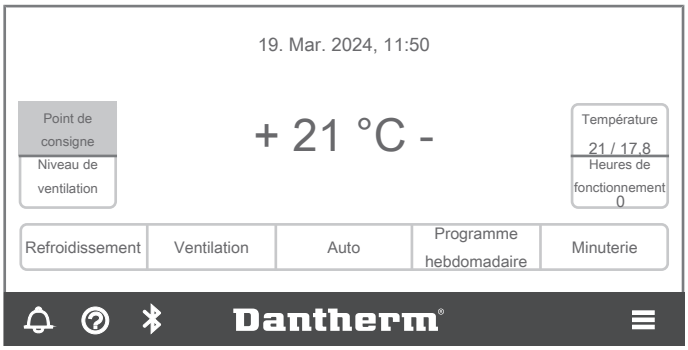

2. Appuyez sur le bouton **-** ou **+** afin de régler la valeur de consigne de la température souhaitée.
   ⇨ Peu après, la valeur réelle s'affiche de nouveau au centre de l'écran principal. La valeur de consigne et la valeur réelle continuent d'être affichées à droite dans le champ Température.

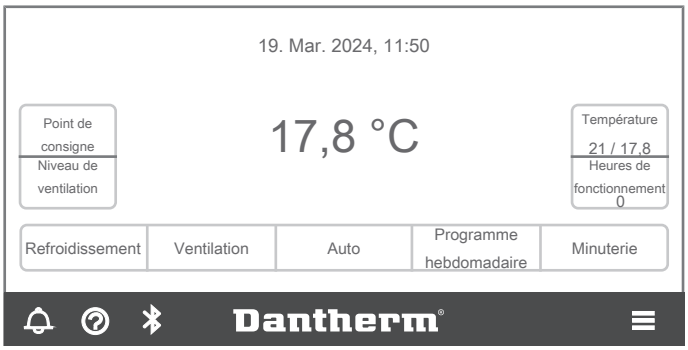

Réglage du niveau de ventilation

1. Appuyez sur le bouton *Niveau de ventilation* de l'écran principal.
   ⇨ Le bouton sélectionné est grisé.

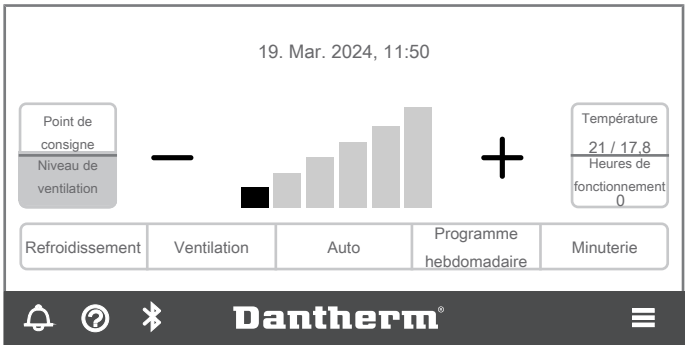

2. Appuyez sur le bouton **-** ou **+** afin de définir le niveau de ventilation souhaité.
   ⇨ Le niveau de ventilation activé peut être lu au nombre de barres noires affichées. Chaque barre correspond à un niveau de ventilation.

Le niveau 1 correspond à 2 000 m^3/h	Le niveau 4 correspond à 2750 m^3/h
Le niveau 2 correspond à 2250 m^3/h	Le niveau 5 correspond à 3000 m^3/h
Le niveau 3 correspond à 2500 m^3/h	Le niveau 6 correspond à 3450 m^3/h

Sélection du mode de fonctionnement

L'appareil dispose de trois modes de fonctionnement différents : refroidissement, ventilation et automatique.

Pour activer un mode de fonctionnement, procédez de la manière suivante :

1. Appuyez sur le bouton *Refroidissement* de l'écran principal.
   - ⇨ Le bouton sélectionné est grisé.
   - ⇨ Le symbole du mode *Refroidissement* s'affiche en haut à droite de l'écran.

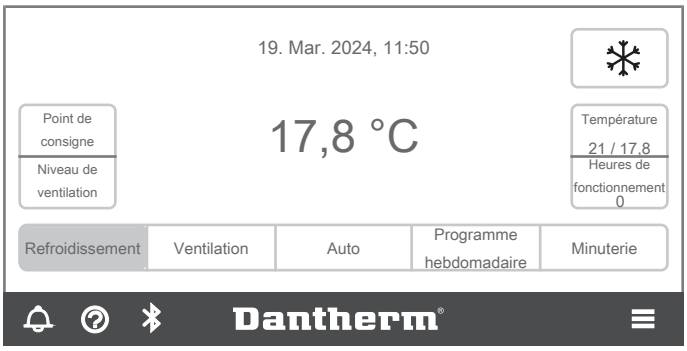

   - ⇨ L'air est refroidi jusqu'à ce que sa température atteigne la valeur réglée au paramètre *Valeur de consigne*. Le niveau de ventilation défini auparavant est également activé. L'appareil passe en mode veille.
2. Appuyez sur le bouton *Ventilation* de l'écran principal.
   - ⇨ Le bouton sélectionné est grisé.
   - ⇨ Le symbole du mode *Ventilation* s'affiche en haut à droite de l'écran.

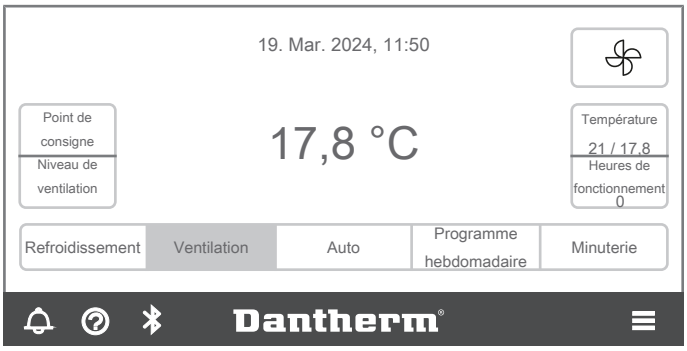

   - ⇨ L'air n'est pas refroidi mais uniquement brassé avec le niveau de ventilation sélectionné. Le circuit de fluide vers l'unité extérieure est coupé.
3. Appuyez sur le bouton *Auto*.
   - ⇨ Le bouton sélectionné est grisé.
   - ⇨ Le symbole du mode Automatique s'affiche en haut à droite de l'écran.

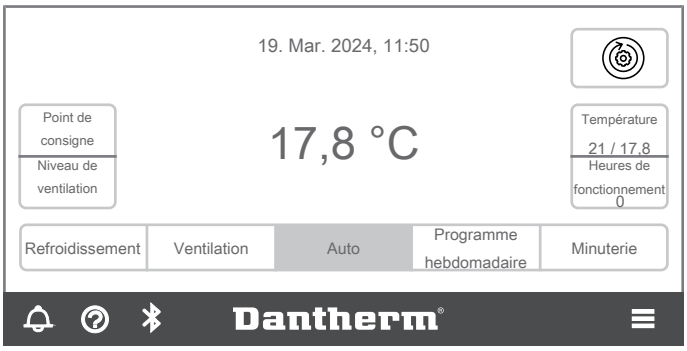

   - ⇨ L'air est refroidi automatiquement jusqu'à ce que sa température atteigne la valeur réglée au paramètre Valeur de consigne.

Définition d'un programme hebdomadaire

1. Dans l'écran principal, appuyez sur le symbole ☰.
   ⇨ L'écran passe au sous-menu suivant :



2. Appuyez sur le bouton *Programme hebdomadaire*.
   ⇨ L'écran passe au menu *Programme hebdomadaire*.



3. Appuyez sur le bouton *Nouveau* pour créer un nouveau programme hebdomadaire.
   ⇨ L'écran passe au sous-menu *Heure de commutation*.



4. Appuyez sur le bouton *Programme hebdomadaire*.
   ⇨ L'écran passe au sous-menu *Jour*.



5. Appuyez sur le jour souhaité afin de l'activer.
   ⇨ Le bouton sélectionné est grisé.

6. Appuyez sur le bouton *Choix mode* pour confirmer votre entrée.
   ⇨ L'écran revient au sous-menu *Heure de commutation*.



7. Appuyez sur le bouton *Niveau de ventilation* afin de régler le niveau de ventilation.
   ⇨ L'écran passe au sous-menu *Niveau de ventilation*.



   ⇨ Appuyez sur le bouton *Niveau 1 - Niveau 6* (activation d'un niveau de ventilation), sur le bouton *Auto* (activation du mode automatique) ou sur le bouton *Désactivation* (désactivation de la ventilation).
   ⇨ Le bouton sélectionné est grisé.
8. Appuyez sur le bouton *Sélection* pour confirmer votre saisie.
   ⇨ L'écran revient au sous-menu *Heure de commutation*.



9. Appuyez sur le bouton *Valeur de consigne*.
   ⇨ L'écran passe au sous-menu *Valeur de consigne*.



10. Appuyez sur le bouton **-** ou **+** afin de régler la valeur de consigne de la température souhaitée.
11. Appuyez sur le bouton *Sélection* pour confirmer votre saisie.
    ⇨ L'écran revient au sous-menu *Heure de commutation*.



12. Appuyez sur le bouton *Heure*.
    ⇨ L'écran passe au sous-menu *Heure*.

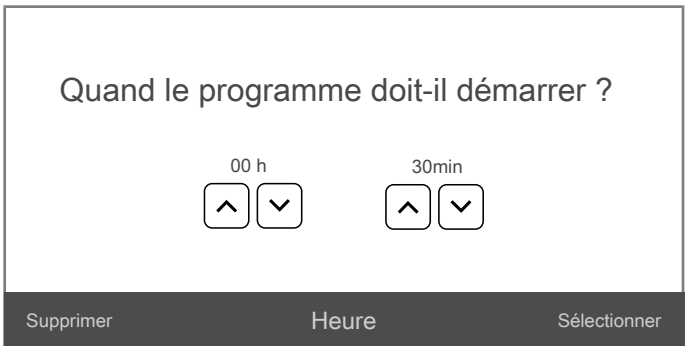

13. Appuyez sur le symbole ⌄ (*Diminution*) ou le symbole ⌃ (*Augmentation*) afin de régler les heures, les minutes et les secondes.
14. Appuyez sur le bouton *Sélection* pour confirmer votre saisie.
    ⇨ Le mode Ventilation, avec le niveau de ventilation défini, ainsi que le mode automatique, démarrent à l'heure programmée.
    ⇨ L'écran revient au sous-menu *Heure de commutation*.
15. Appuyez sur le bouton *Sauvegarde*.
16. Appuyez sur le bouton *Retour* jusqu'à ce que vous soyez revenu à l'écran principal.

Activation de la fonction verrouillage

La fonction verrouillage vous permet d'empêcher toute utilisation indue du panneau de commande.

Si vous voulez définir votre propre PIN, procédez de la manière suivante :

1. Dans l'écran principal, appuyez sur le symbole ☰.
   ⇨ L'écran passe au sous-menu suivant :



2. Appuyez sur le symbole ‹ › (Avance/recul).
3. Appuyez sur le bouton *Réglages du verrouillage*.

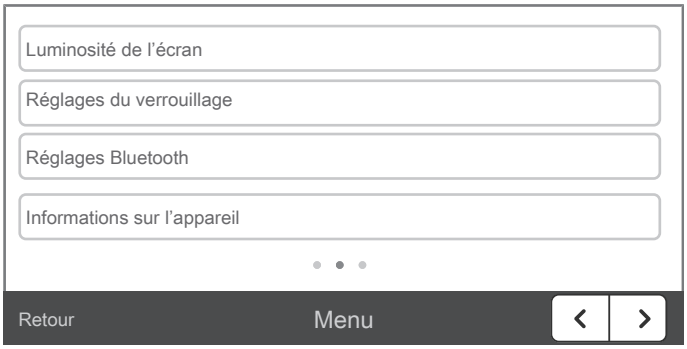

   ⇨ L'écran passe au sous-menu *Réglages du verrouillage*.

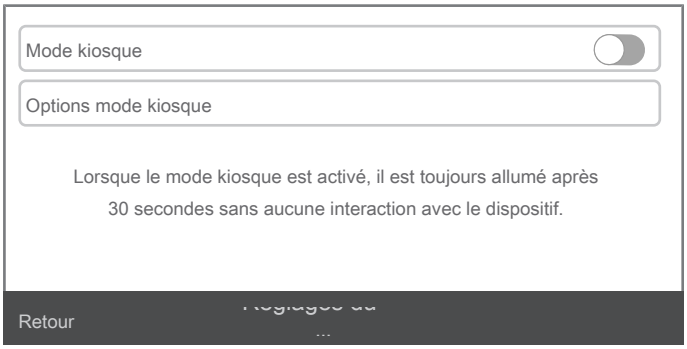

4. Appuyez sur le bouton *Mode kiosque*.
   ⇨ L'écran passe au sous-menu permettant la création d'un PIN.
5. Appuyez sur le bouton vide et définissez un PIN à 5 caractères dans le menu suivant.
6. Appuyez sur le bouton *OK*, puis de nouveau sur *OK*.
   ⇨ Le verrouillage d'écran est activé et l'appareil ne peut plus être commandé.
   ⇨ Le symbole 🔒 s'affiche en bas à droite de l'écran principal.

Activation du verrouillage pour certaines fonctions

Lorsque vous souhaitez activer le PIN pour certaines fonctions seulement, procédez de la manière suivante :

1. Dans l'écran *Réglages du verrouillage*, cliquez sur le bouton *Options mode kiosque*.
   ⇨ L'écran de saisie du PIN s'affiche.
2. Entrez votre PIN.
   ⇨ L'écran passe au sous-menu *Options mode kiosque*.

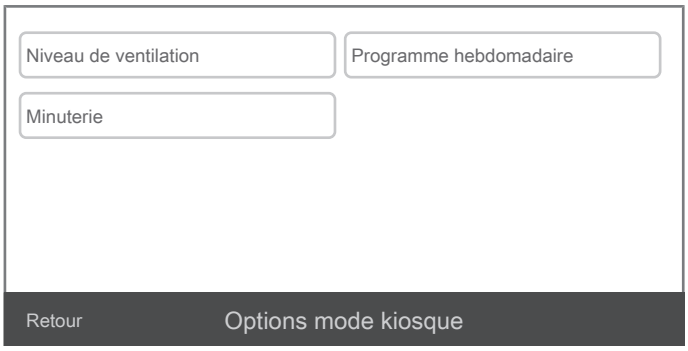

3. Appuyez sur le bouton souhaité afin de désactiver la fonction ou le paramétrage.
   ⇨ Le bouton sélectionné est grisé.

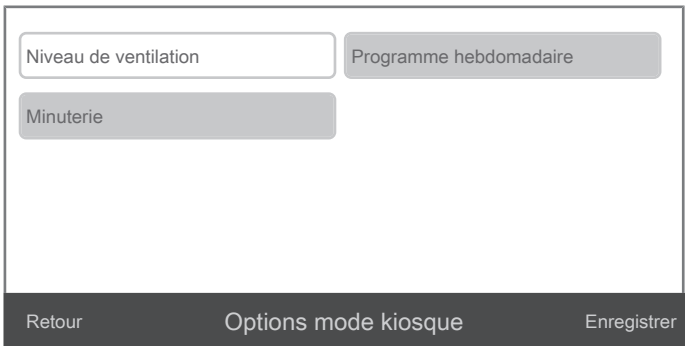

4. Appuyez sur le bouton *Sauvegarde* pour activer la fonction verrouillage pour la fonction ou le paramétrage sélectionné.
   ⇨ Le verrouillage reste activé même après l'arrêt et la remise en marche de l'appareil.



Info

Vous pouvez annuler le verrouillage pour une fonction en cliquant sur le bouton activé puis sur le bouton *Sauvegarde*.

Restauration des paramétrages standard après une panne de courant

Lorsque le courant revient après une interruption du secteur, l'appareil se trouve en mode veille et les paramètres standard sont sélectionnés. Pour activer les paramétrages valables pour la « Reprise fonctionnement après panne de courant », procédez de la manière suivante :

1. Dans l'écran principal, appuyez sur le symbole ☰.
   ⇨ L'écran passe au sous-menu suivant :



2. Cliquez deux fois sur le symbole ‹ › (Avance).

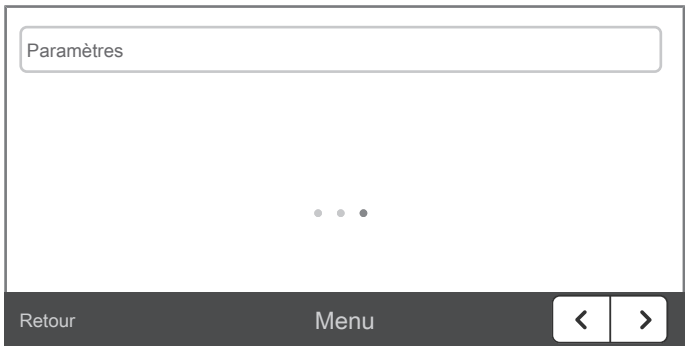

3. Appuyez sur le bouton *Paramètres*.
   ⇨ L'écran passe au sous-menu *Paramètres*.

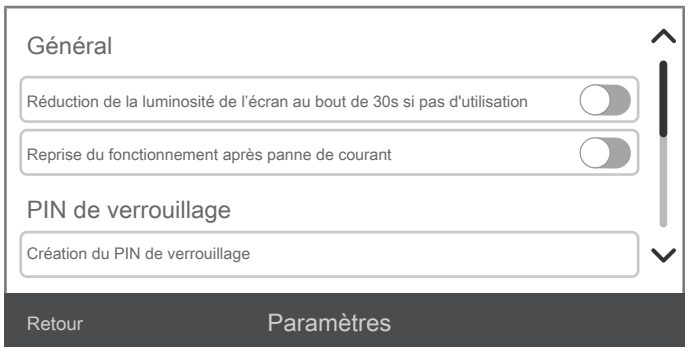

4. Appuyez sur le bouton *Reprise fonctionnement après panne de courant*.

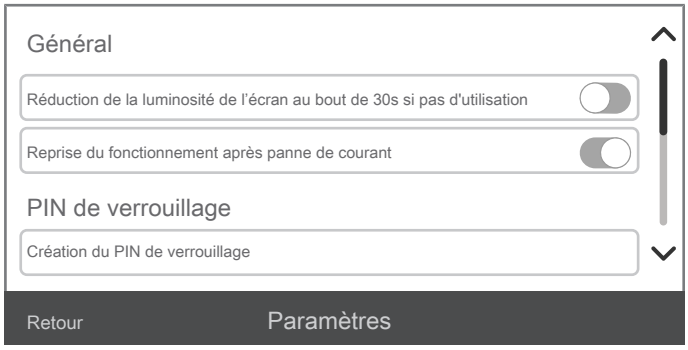

5. Appuyez sur le bouton *Retour* jusqu'à ce que vous soyez revenu à l'écran principal.

Dégivrage automatique

À basse température, l'évaporateur peut givrer pendant le refroidissement de l'air.

L'appareil effectue alors un dégivrage automatique. Le symbole ❄ s'affiche en haut à droite de l'écran du panneau de commande (1) et le bouton *Refroidissement* est grisé. L'appareil se trouve en mode dégivrage. Du réfrigérant chaud est injecté dans l'évaporateur givré, si bien que les surfaces de ce dernier se dégèlent. Le dégivrage automatique ne peut être ni activé ni désactivé manuellement.

La durée du dégivrage peut varier. Le mécanisme de dégivrage automatique intégré dans l'appareil déclenche, en cas de besoin, le cycle de dégivrage.

N'éteignez pas l'appareil durant le dégivrage automatique. Ne retirez pas la fiche secteur de la prise.

Après le dégivrage automatique, l'appareil fonctionne pendant environ 90 secondes indépendamment de la température ambiante et de la température souhaitée afin de brasser l'air de la pièce. Ce n'est qu'ensuite que l'appareil continue de fonctionner avec les valeurs définies.

Remarque

Ne grattez pas la glace. Lorsque la température ambiante est basse, typiquement en-dessous de 15 °C, il est possible que de la glace se forme dans l'unité intérieure, par exemple sur l'évaporateur qui se trouve derrière le filtre à air. Même dans un tel cas, attendez le déclenchement du dégivrage automatique. Dans le cas où le dégivrage s'effectuerait d'une manière incomplète seulement (résidus de glace), contactez le SAV.

Mise hors service



⚠ Avertissement

Tension électrique !

Ne touchez pas la fiche d'alimentation secteur avec les mains humides ou mouillées.



⚠ Attention

Les raccords rapides du climatiseur peuvent atteindre des températures élevées durant le fonctionnement.

- Au cours de la mise hors service et du démontage, laissez les raccords de l'unité intérieure et de l'unité extérieure refroidir pendant 15 minutes avant de les toucher.



Info

Après l'arrêt de l'appareil, il est normal que la pompe à eau de condensation démarre brièvement en produisant un bruit léger.

- Arrêtez l'appareil en mettant l'interrupteur principal (4) sur la position **0**.
- Débranchez l'appareil du secteur en retirant la fiche de la prise secteur. Tirez sur la fiche et non pas sur le cordon. Ce faisant, observez le verrouillage mécanique de la fiche secteur.
- Au besoin, nettoyez l'appareil conformément au chapitre « Maintenance ».
- Stockez l'appareil conformément aux indications figurant dans le chapitre « Transport et stockage ».

Accessoires disponibles

Désignation	Numéro d'article
Jeu de tuyaux rallonge de 10 m	1.210.000.137
Unité extérieure AC 15000	1.210.001.102
Glycol	P10009567

Défauts et pannes

Dans le cadre de sa production, le bon fonctionnement de l'appareil a été contrôlé à plusieurs reprises. Malgré tout, si l'appareil devait présenter des dysfonctionnements, contrôlez-le en vous conformant à la liste suivante :



Porter des lunettes de protection

Portez des lunettes de protection adaptées lors de la mise en service, de la maintenance et de la relève de panne.



Porter des gants de protection

Portez des gants de protection adaptés lors de la mise en service, de la maintenance et de la relève de panne.

L'appareil ne se met pas en marche :

- Vérifiez le raccordement secteur.
- Contrôlez le branchement de tous les câbles.
- Vérifiez le bon état du cordon secteur et de la fiche secteur. Si vous constatez un dommage, n'essayez pas de le remettre en marche.
  Si le cordon secteur de cet appareil est endommagé, il doit être remplacé par le fabricant, son service après-vente ou par une personne qualifiée afin d'éviter tout risque.
- Vérifiez le fusible ou le disjoncteur secteur.
- Observez la température de fonctionnement admissible indiquée dans le chapitre « Annexe technique ».
- Si l'appareil ne démarre pas, faites-le réviser par une entreprise spécialisée ou par le fabricant.
- Vérifiez que l'interrupteur principal se trouve bien en position **I**.
- Vérifiez que les trois phases de la tension secteur sont bien alimentées, c'est-à-dire que les trois LEDs (22, 23, 24) sont allumées. Si une phase est manquante, l'appareil ne démarre pas. Dans ce cas, il convient de contrôler l'installation électrique du bâtiment jusqu'à la prise utilisée (par exemple le déclenchement éventuel d'un fusible pour cette prise). En cas d'inversion de phases, une correction automatique a lieu à l'intérieur de l'appareil. De ce fait, l'appareil peut fonctionner, même dans ce cas.
- Si l'appareil ne démarre pas, l'écran restant éteint bien que les trois LEDs des phases soient allumées : Contrôlez le fil de neutre dans la conduite d'alimentation et dans la prise.

L'appareil fonctionne sans refroidir ou les performances de refroidissement sont réduites :

- Vérifiez que le mode *Refroidissement*, *Ventilation* ou le mode automatique est activé.
- Vérifiez l'état de propreté du filtre à air. Le cas échéant, nettoyez ou remplacez le filtre à air.
- Vérifiez les distances minimum par rapport aux murs et aux autres objets. Le cas échéant, placez l'appareil plus à l'intérieur de la pièce.
- Vérifiez le réglage de température de l'appareil. Diminuez la température définie au cas où celle-ci serait supérieure à la température de la pièce.

L'appareil est bruyant ou il vibre :

- Vérifiez si l'appareil est stable et bien installé en position verticale.

De l'eau de condensation coule de l'unité intérieure :	• Vérifiez si l'appareil présente des fuites. • Vérifiez que le tuyau d'eau de condensation est correctement raccordé.
Le compresseur ne se met pas en marche :	• Vérifiez si la protection anti-surchauffe du compresseur s'est déclenchée. Débranchez l'appareil et laissez-le refroidir pendant 10 minutes environ avant de le rebrancher sur le secteur. • Le compresseur peut éventuellement démarrer avec un retard de 3 minutes, car il est équipé d'une protection interne contre la remise en marche immédiate.
L'appareil devient très chaud, il est bruyant ou il perd de la puissance :	• Contrôlez l'encrassement éventuel des entrées d'air et du filtre à air. Nettoyez la saleté extérieure. • Contrôlez l'extérieur de l'appareil pour détecter d'éventuels encrassements (voir chapitre « Maintenance »). Faites nettoyer l'intérieur de l'appareil encrassé par une entreprise spécialisée dans le génie frigorifique et climatique ou par le fabricant.
L'appareil ne fonctionne pas parfaitement après les contrôles :	• Contactez le service après-vente. Faites réparer l'appareil par une entreprise spécialisée dans le génie frigorifique et climatique ou par le fabricant.

Maintenance

Mises à jour du logiciel

L'application Dantherm Control

Afin de maintenir l'appareil à jour en permanence et de bénéficier des dernières fonctionnalités et corrections de bogues, il est recommandé d'utiliser l'application Dantherm Control. L'application envoie des notifications dès qu'une nouvelle version du logiciel est disponible au téléchargement.

Pour effectuer une mise à jour du logiciel, l'appareil doit être connecté au Wi-Fi et disposer d'une connexion Internet active.

Une connexion Bluetooth entre l'appareil et l'application ne suffit pas pour les mises à jour du logiciel.

L'application est disponible chez Google Play et dans l'App-Store d'Apple via les liens et codes QR suivants :

Google Play :

https://play.google.com/store/apps/details?id=com.danthermgroup.danthermcontrol&pcampaignid=web_share

App-Store d'Apple :

https://apps.apple.com/sk/app/dantherm-control/id6689518019

Mises à jour du logiciel sans l'application Dantherm Control

Il est également possible de rechercher et de lancer manuellement les mises à jour du logiciel directement sur l'appareil, via l'écran, dans *Informations sur l'appareil* > *Rechercher les mises à jour*. Pour cela aussi, l'appareil doit être connecté au Wi-Fi.

Intervalles de maintenance

Intervalles de maintenance et d'entretien	avant chaque mise en service	au besoin	au moins toutes les 2 semaines	au moins toutes les 4 semaines	au moins tous les 6 mois	au moins une fois par an
Contrôle des bouches d'aspiration et de sortie pour détecter les encrassements ou les corps étrangers, nettoyage le cas échéant	X					
Nettoyage extérieur		X				X
Contrôle visuel de l'intérieur de l'appareil pour détecter les éventuels encrassements		X		X		
Contrôle du filtre à air pour détecter d'éventuels encrassements ou corps étrangers, nettoyage ou remplacement le cas échéant	X		X			
Remplacement du filtre à air		X			X	
Recherche de détériorations éventuelles	X					
Contrôle des vis de fixation		X			X	
Test fonctionnel					X	
Contrôle de la liberté de mouvement et du fonctionnement du contact du flotteur			X		X	
Nettoyage du bac d'eau de condensation				X		
Nettoyage du filtre du récupération d'eau de condensation				X		
Remplacement du filtre du réservoir d'eau de condensation		X				X
Nettoyage de l'échangeur de chaleur unité extérieure		X				X
Contrôle de l'eau de refroidissement	X					
Contrôle de l'antigel et de l'anti-corrosion de l'eau de refroidissement						X

Protocole de maintenance et d'entretien

Type d'appareil : .....

Numéro de série : .....

Intervalles de maintenance et d'entretien	1	2	3	4	5	6	7	8	9	10	11	12	13	14	15	16
Contrôle des bouches d'aspiration et de sortie pour détecter les encrassements ou les corps étrangers, nettoyage le cas échéant																
Contrôle du filtre à air pour détecter d'éventuels encrassements ou corps étrangers, nettoyage ou remplacement le cas échéant																
Nettoyage extérieur																
Contrôle visuel de l'intérieur de l'appareil pour détecter des encrassements																
Remplacement du filtre à air																
Contrôle des vis de fixation																
Test fonctionnel																
Contrôle de la liberté de mouvement et du fonctionnement du contact du flotteur																
Nettoyage du bac d'eau de condensation																
Nettoyage du filtre du récupération d'eau de condensation																
Remplacement du filtre du réservoir d'eau de condensation																
Nettoyage de l'échangeur de chaleur unité extérieure																
Contrôle de l'eau de refroidissement																
Contrôle de l'antigel et de l'anti-corrosion de l'eau de refroidissement																

1. Date : Signature :	2. Date : Signature :	3. Date : Signature :	4. Date : Signature :
5. Date : Signature :	6. Date : Signature :	7. Date : Signature :	8. Date : Signature :
9. Date : Signature :	10. Date : Signature :	11. Date : Signature :	12. Date : Signature :
13. Date : Signature :	14. Date : Signature :	15. Date : Signature :	16. Date : Signature :

Consignes de sécurité concernant la maintenance



Porter des lunettes de protection

Portez des lunettes de protection adaptées lors de la mise en service, de la maintenance et de la relève de panne.



Porter un masque de protection

Portez un masque de protection adapté lors de tous travaux de nettoyage ou de maintenance.



Porter des gants de protection

Portez des gants de protection adaptés lors de la mise en service, de la maintenance et de la relève de panne.



Porter des chaussures de sécurité

Portez des chaussures de sécurité lors du transport, de la mise en service, des travaux de maintenance et de la relève de panne.



⚠ Danger

Réfrigérant R454C !

H221 : gaz inflammable.

H280 : contient du gaz sous pression ; peut exploser sous l'effet de la chaleur.

P210 : tenir éloigné de toute source de chaleur, des surfaces chaudes, des étincelles, des flammes ainsi que de toute autre source d'inflammation. Ne pas fumer.

P377 : gaz effluent en feu ; ne pas éteindre tant que la fuite ne peut pas être colmatée sans danger.

P381 : éliminer toutes les sources d'inflammation si cela ne présente aucun risque.

P410 et P403 : conserver à l'abri du soleil dans un endroit bien aéré.

- Arrêtez l'appareil.
- Débranchez l'appareil du secteur en retirant la fiche de la prise secteur. Tirez sur la fiche et non pas sur le cordon. Ce faisant, observez le verrouillage mécanique de la fiche secteur.



⚠ Avertissement

Tension électrique !

Tout travail nécessitant l'ouverture de l'appareil est à réaliser par une entreprise spécialisée homologuée ou par le fabricant.

Il est interdit à toute personne non qualifiée d'effectuer quelque opération de maintenance ou de réparation que ce soit.

- Tout le circuit réfrigérant est un système hermétiquement clos qui ne nécessite pas d'entretien ; seules une entreprise spécialisée dans le génie frigorifique et climatique ou le fabricant sont autorisées à en effectuer la maintenance et la réparation.



⚠ Attention

Risque dû à des angles et des arêtes coupants

Au cours de la maintenance, des angles et des arêtes coupants situés à l'intérieur de l'appareil risquent de vous blesser.

- Portez des gants de protection.

Remarque

Ne faites pas basculer l'appareil, cela pourrait l'endommager.



⚠ Avertissement

Tension électrique !

Ne touchez pas la fiche d'alimentation secteur avec les mains humides ou mouillées.

Signaux de sécurité et étiquettes sur l'appareil

Contrôlez régulièrement les signaux de sécurité et les étiquettes se trouvant sur l'appareil. Renouvelez les signaux de sécurité en cas d'illisibilité.

Nettoyage du boîtier

Nettoyez le boîtier avec un chiffon humide, doux et non pelucheux. Veillez à ce qu'aucune humidité ne pénètre dans le boîtier. Veillez à ce qu'aucune humidité ne puisse entrer en contact avec les composants électriques. N'utilisez pas de détergents agressifs, comme les aérosols de nettoyage, les solvants, les nettoyants à base d'alcool ou les produits abrasifs pour humidifier le chiffon.

Contrôle visuel de l'intérieur de l'appareil pour détecter des encrassements

1. Retirez le filtre à air.
2. Éclairez l'intérieur de l'appareil à travers les ouvertures au moyen d'une lampe de poche.
3. Examinez l'intérieur de l'appareil pour détecter d'éventuels encrassements.
4. Si vous détectez une épaisse couche de poussière, faites nettoyer l'intérieur de l'appareil par une entreprise spécialisée dans le génie frigorifique et climatique ou par le fabricant.
5. Remettez le filtre à air en place.

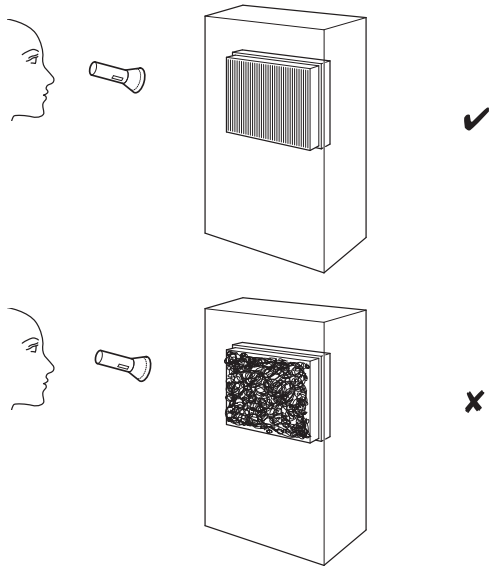

Nettoyage du filtre à air

Remarque

Assurez-vous que le filtre à air ne soit ni usé ni endommagé. Les coins et les bords du filtre à air ne doivent être ni déformés ni arrondis. Avant de remettre le filtre à air en place, assurez-vous que celui-ci soit intact et sec.



⚠ Avertissement

Risque d'infection du fait d'impuretés dans l'appareil

La présence d'impuretés dans la zone de condensation de l'appareil peut être à l'origine d'infections dues à l'humidité ou aux légionelles.

- Portez un masque respiratoire lorsque vous ouvrez l'appareil pour intervenir à l'intérieur.

1. Poussez les deux verrous (18) vers le bas et basculez la tôle d'entrée d'air vers l'avant.
   ⇨ La tôle d'entrée d'air est maintenue en position par deux bandelettes.
2. Extrayez le filtre à air (19) de la tôle d'entrée d'air en le tirant vers le haut.

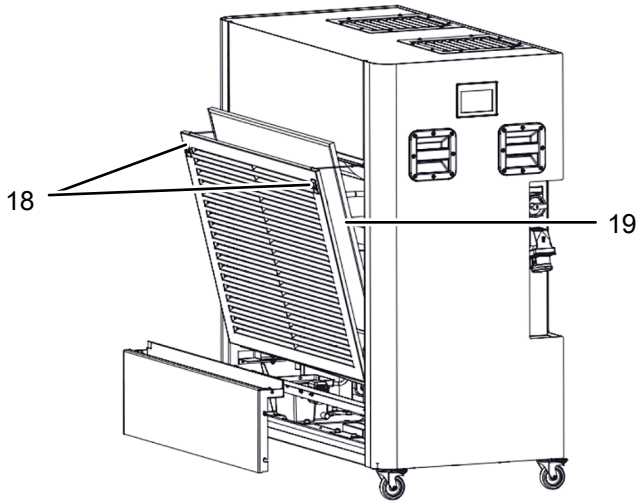

3. Éliminez le filtre à air (19) usagé conformément à la législation nationale en vigueur.
4. Mettez en place un nouveau filtre à air dans le porte-filtre.
5. Poussez la tôle d'entrée d'air vers le haut.
   ⇨ Les verrous (18) s'enclenchent de manière automatique et sécurisent la tôle d'entrée d'air.

Nettoyage de l'échangeur de chaleur unité extérieure



⚠ Danger

Risque de blessures dû aux pièces en rotation

Les ventilateurs en rotation risquent de vous blesser.

- Avant toute intervention, isolez l'unité extérieure de toute alimentation électrique. À cette fin, débranchez le câble de commande de l'unité extérieure. Ce faisant, observez le verrouillage mécanique du connecteur et attendez le cas échéant l'arrêt complet des ventilateurs.

Pour nettoyer l'échangeur de chaleur, procédez de la manière suivante :

1. Ouvrez le couvercle (26).
2. Démontez la tôle de protection (27).
3. Démontez les plaques ventilateur (28).
4. Dévissez les deux vis de la face arrière supérieure (29) et sortez celle-ci vers le haut.
5. Tirez la face arrière inférieure (30) vers vous et sortez celle-ci vers le haut.
6. Nettoyez les composants à l'aide d'un chiffon humide.
7. Remontez les faces arrières, les plaques ventilateur et la tôle de protection dans l'ordre inverse du démontage.

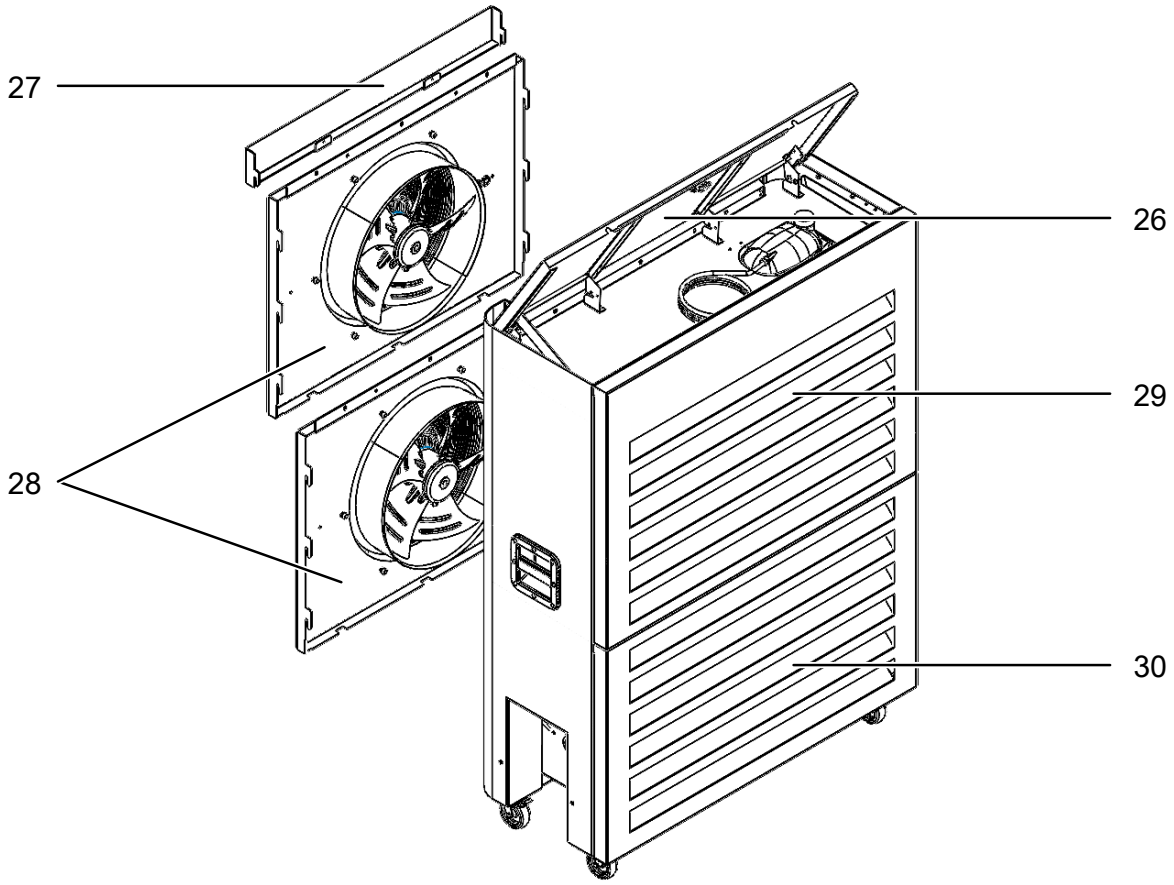

Contrôle et mise à niveau du mélange eau/glycol



⚠ Danger

Risque de blessure dû au contact avec du glycol !

Tout contact avec du mélange eau/glycol qui s'échapperait peut provoquer de graves irritations des yeux et, en cas d'ingestion, des lésions internes (par exemple aux reins).

Évitez tout contact avec le mélange eau/glycol.

Ne buvez jamais de mélange eau/glycol !

Portez en permanence des lunettes de protection, des gants de protection et des vêtements de travail près du corps.

En cas de contact avec les yeux : rincez prudemment à l'eau pendant quelques minutes. Enlevez d'éventuelles lentilles de contact. Continuez à rincer.

Si du mélange eau/glycol s'est échappé, épongez-le avec un matériau aspirant adéquat et éliminez celui-ci dans le respect des consignes nationales.

Observez les fiches de sécurité correspondantes.



⚠ Avertissement

Risque de blessures provoquées du fluide brûlant et de la vapeur

La montée en température et la vaporisation du fluide peuvent entraîner l'échappement de fluide brûlant et de vapeur, provoquant ainsi de graves blessures.

- N'enlevez jamais le bouchon du réservoir lorsque l'appareil est en service ou lorsque le liquide est en cours de chauffe dans le réservoir.
- Lorsque vous remplissez le réservoir, portez toujours un masque, des gants et des lunettes de protection.

Remarque

Le circuit eau/glycol est rempli d'un liquide composé pour 35 % de Long Life IAT (Inorganic Acid Technology) Éthylène glycol (Éthandiol 3,5,5-Triméthylhexanoat) et pour 65 % d'eau. La proportion de 35 % d'Éthandiol 3,5,5-Triméthylhexanoat et de 65 % d'eau pour le mélange ne doit pas être modifiée si vous devez faire l'appoint et rajouter du liquide.

Pour faire l'appoint de liquide dans le circuit eau/glycol, procédez de la manière suivante :

✓ L'appareil est arrêté et la prise est débranchée.

✓ Le mélange eau-glycol contenu dans l'appareil a refroidi.

1. Vérifiez que l'unité intérieure se trouve plus bas ou, au maximum, à la même hauteur que l'unité extérieure. Si c'est bien le cas, passez à l'étape 3.
2. Débranchez la liaison entre l'unité extérieure et l'unité intérieure, placez les deux unités à la même hauteur et reliez-les au moyen du jeu de tuyaux (voir chapitre « Montage et mise en service »).
3. Ouvrez la trappe de service de l'unité extérieure (20). Enlevez le bouchon vissé du réservoir (25) (voir chapitre « Mise en service »).
4. Contrôlez le taux de glycol au moyen d'un testeur d'antigel, conformément aux caractéristiques techniques. La proportion doit être de 35 % de Long Life IAT (Inorganic Acid Technology) Éthylène glycol (Éthandiol 3,5,5-Triméthylhexanoat) pour 65 % d'eau.
5. Faites l'appoint de mélange eau/glycol avec les proportions correctes jusqu'à ce que le niveau de remplissage se trouve 40 mm en-dessous du bord supérieur du réservoir.
6. Remettez le couvercle sur le réservoir (9) et revissez-le.

7. Branchez la fiche secteur dans la prise de courant. Allumez l'unité intérieure et activez le mode Refroidissement. Définissez une valeur de consigne qui soit plus basse que la température ambiante actuelle (voir chapitre « Utilisation »).
8. L'appareil est doté d'un système automatique de purge d'air qui capte tout air éventuellement présent dans le système et le dirige vers le réservoir. Ce processus provoque un bruit de gargouillement. Laissez l'appareil fonctionner jusqu'à ce que le bruit ait disparu.
9. Éteignez l'unité intérieure et débranchez en outre la fiche secteur de la prise.
10. Contrôlez le niveau de liquide dans le réservoir.
    ⇨ Lorsque le niveau de remplissage se trouve au maximum à 40 mm en-dessous du bord supérieur du réservoir, le système est correctement rempli. Dans le cas contraire, répétez l'étape 3.
11. Si le remplissage a nécessité le déplacement de l'unité intérieure ou de l'unité extérieure, débranchez la liaison entre les deux unités et rapportez-les à leur emplacement de départ. Rétablissez la liaison entre les unités au moyen du jeu de tuyaux (voir chapitre « Montage et mise en service »).

Activités après la maintenance

Si vous souhaitez continuer à utiliser l'appareil :

- Si l'unité intérieure a été transportée, laissez-la reposer 30 minutes avant de l'utiliser à nouveau afin que l'huile de lubrification puisse retourner dans le compresseur. Vous risquez sinon d'endommager le compresseur et une panne de l'unité intérieure.
- Rebranchez l'appareil en mettant la fiche dans la prise secteur.



Info

À chaque démarrage du compresseur, les ventilateurs de l'unité extérieure commencent par tourner pendant 4 à 6 secondes à demi-régime. Ensuite, l'appareil régule le régime ventilateur à la valeur requise (arrêt le cas échéant) pour le refroidissement de retour.
Ceci a pour but de contrôler la fonctionnalité de l'unité extérieure et d'éliminer de l'appareil tout corps étranger (feuilles, restes d'emballage, etc.) qui pourrait s'y trouver. Le bruit produit par les ventilateurs et normal et n'indique pas un dysfonctionnement.
Ce comportement des ventilateur peut se présenter après chaque service ou chaque redémarrage.

Si vous n'utilisez pas l'appareil pendant une longue durée :

- Entreposez l'appareil conformément aux indications figurant au chapitre « Transport et stockage ».

Annexe technique

Données techniques

Modèle	AC 15000
Numéro d'article AC 15000 unité complète Unité intérieure Unité extérieure Jeu de tuyaux	 1.003.000.005 1.210.001.101 1.210.001.102 1.210.000.137
Capacité de refroidissement (à 25 °C)	15 kW
	51 240 Btu/h
Capacité de refroidissement max.	18,3 kW
	62 442 Btu/h
Plage de fonctionnement Unité extérieure Unité intérieure	 -5 °C à 47 °C 5 °C à 47 °C
Débit volumique max.	3450 m^3/h
Débit volumique min.	2000 m^3/h
Fusible ⊣▭⊢	16 A
Raccordement secteur	400 V 3P+N+PE ~50 Hz
Fréquence Wi-Fi	2,4 GHz
Puissance d'émission max.	< 20 dBm
Indice de protection Unité extérieure Unité intérieure	 IP 24 IP 22
Puissance absorbée max. (mode Refroidissement)	7,96 kW
Niveau sonore à 1 m de distance (niveau 6)	69 dB(A)
Fluide réfrigérant du second circuit de refroidissement (avec un jeu de tuyaux de 10 m) Spécification du glycol	25 l (65 % d'eau / 35 % de glycol Long Life IAT (Inorganic Acid Technology) éthylène glycol
Réfrigérant (unité intérieure)	R454C
Quantité de réfrigérant	2400 g
Facteur PRP	148
Équivalent CO_2	0,355 t
Pression côté aspiration	1 MPa
Pression côté sortie	2,5 MPa
Pression max. admissible	2,8 MPa
Dimensions unité intérieure (longueur x largeur x hauteur)	1 175 x 601 x 1 315 mm
Dimensions de l'unité extérieure (longueur x largeur x hauteur)	1 019 x 509 x 1 420 mm
Distance minimum par rapport aux murs et aux objets (unité intérieure) :	
A (vers le haut) :	100 cm
B (vers l'arrière) :	30 cm
C (vers les côtés) :	30 cm
D (vers l'avant) :	300 cm

Modèle	**AC 15000**
Distance minimum par rapport aux murs et aux objets (unité extérieure) :	
A (vers le haut) :	30 cm
B (vers l'arrière) :	300 cm
C (vers les côtés) :	30 cm
D (vers l'avant) :	100 cm
Poids unité intérieure	195 kg
Poids unité extérieure	135 kg
Poids jeu de tuyaux Poids par tuyau	26 kg 13 kg

fr

Schémas électriques

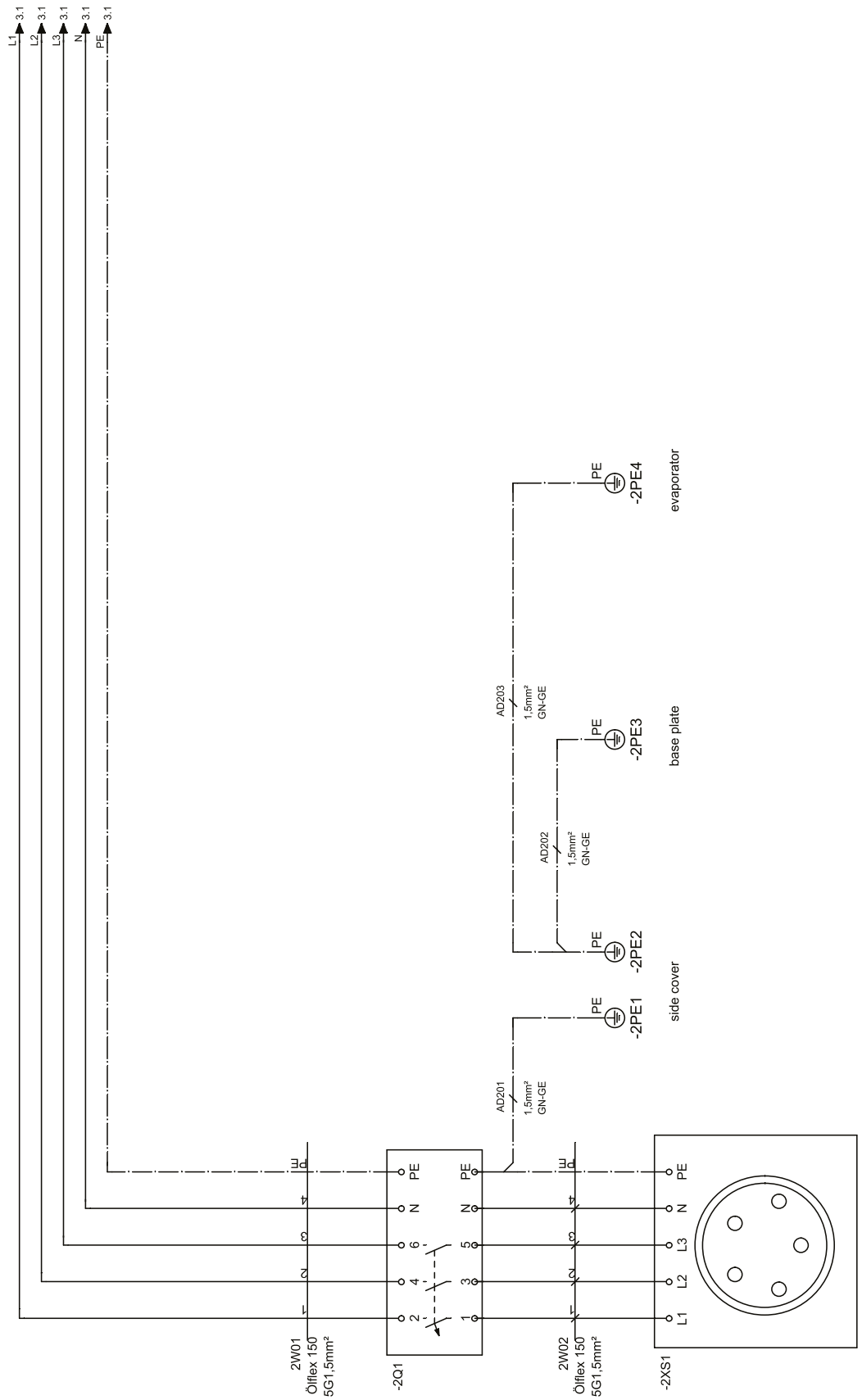

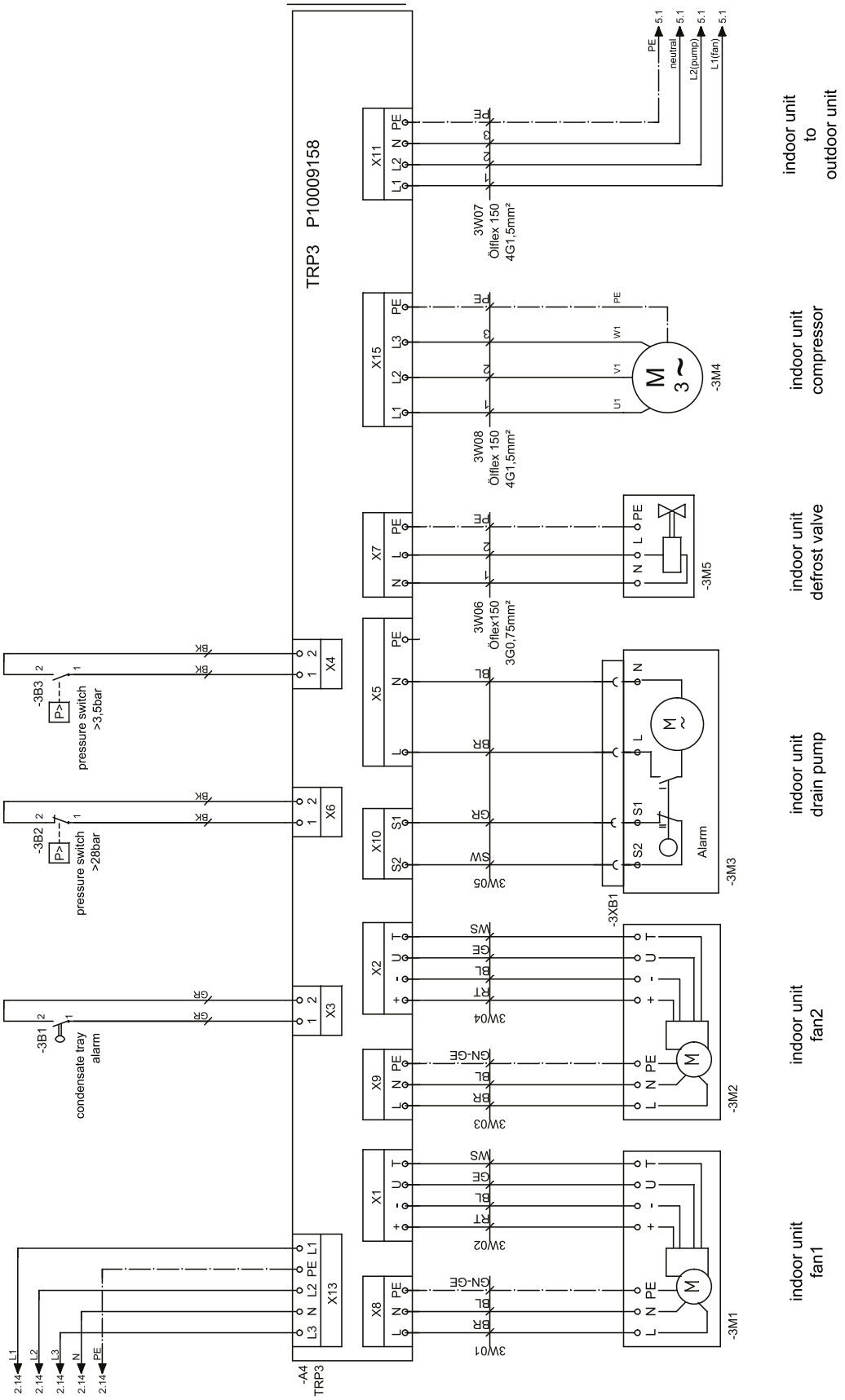
TRP3 P10009158
-A4
TRP3
X13
X1
X2
X3
X4
X5
X6
X7
X8
X9
X10
X11
X15
-3B1
condensate tray alarm
-3B2
pressure switch >28bar
-3B3
pressure switch >3,5bar
-3M1
-3M2
-3M3
-3M4
-3M5
-3XB1
Alarm
3W01
3W02
3W03
3W04
3W05
3W06
Öflex150 3G0,75mm²
3W07
Öflex 150 4G1,5mm²
3W08
Öflex 150 4G1,5mm²
PE
neutral
L2(pump)
L1(fan)
indoor unit fan1
indoor unit fan2
indoor unit drain pump
indoor unit defrost valve
indoor unit compressor
indoor unit to outdoor unit

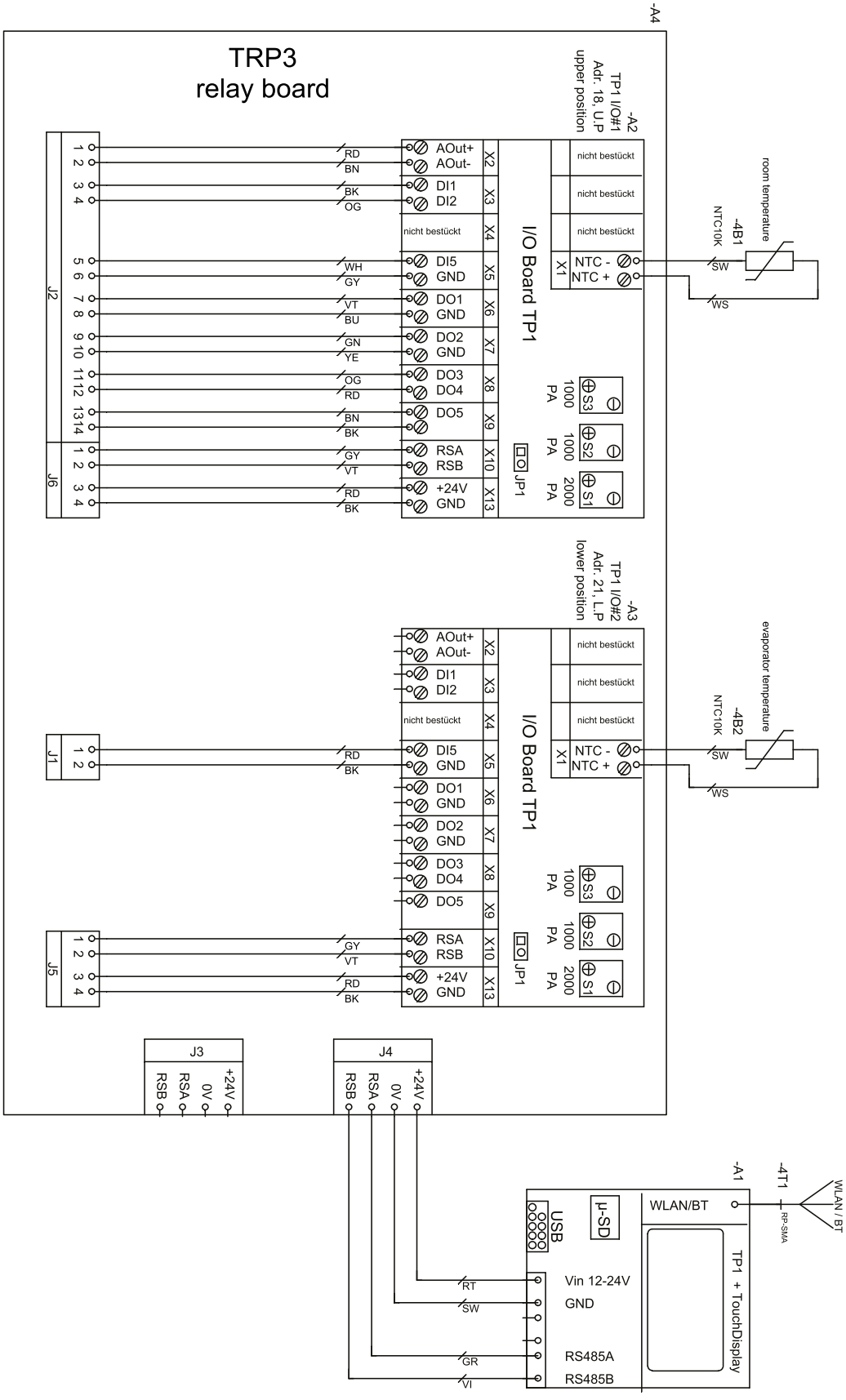
-A4
TRP3
relay board
-A2
TP1 I/O#1
Adr. 18, U.P
upper position
I/O Board TP1
AOut+
AOut-
DI1
DI2
nicht bestückt
DI5
GND
DO1
DO2
DO3
DO4
DO5
RSA
RSB
+24V
NTC -
NTC +
X1
X2
X3
X4
X5
X6
X7
X8
X9
X10
X13
JP1
S1
S2
S3
1000 PA
2000 PA
J1
J2
J3
J4
J5
J6
RD
BN
BK
OG
WH
GY
VT
BU
GN
YE
room temperature
-4B1
NTC10K
SW
WS
-A3
TP1 I/O#2
Adr. 21, L.P
lower position
evaporator temperature
-4B2
-A1
-4T1
RP-SMA
WLAN / BT
WLAN/BT
USB
µ-SD
TP1 + TouchDisplay
Vin 12-24V
GND
RS485A
RS485B
RT
GR
VI

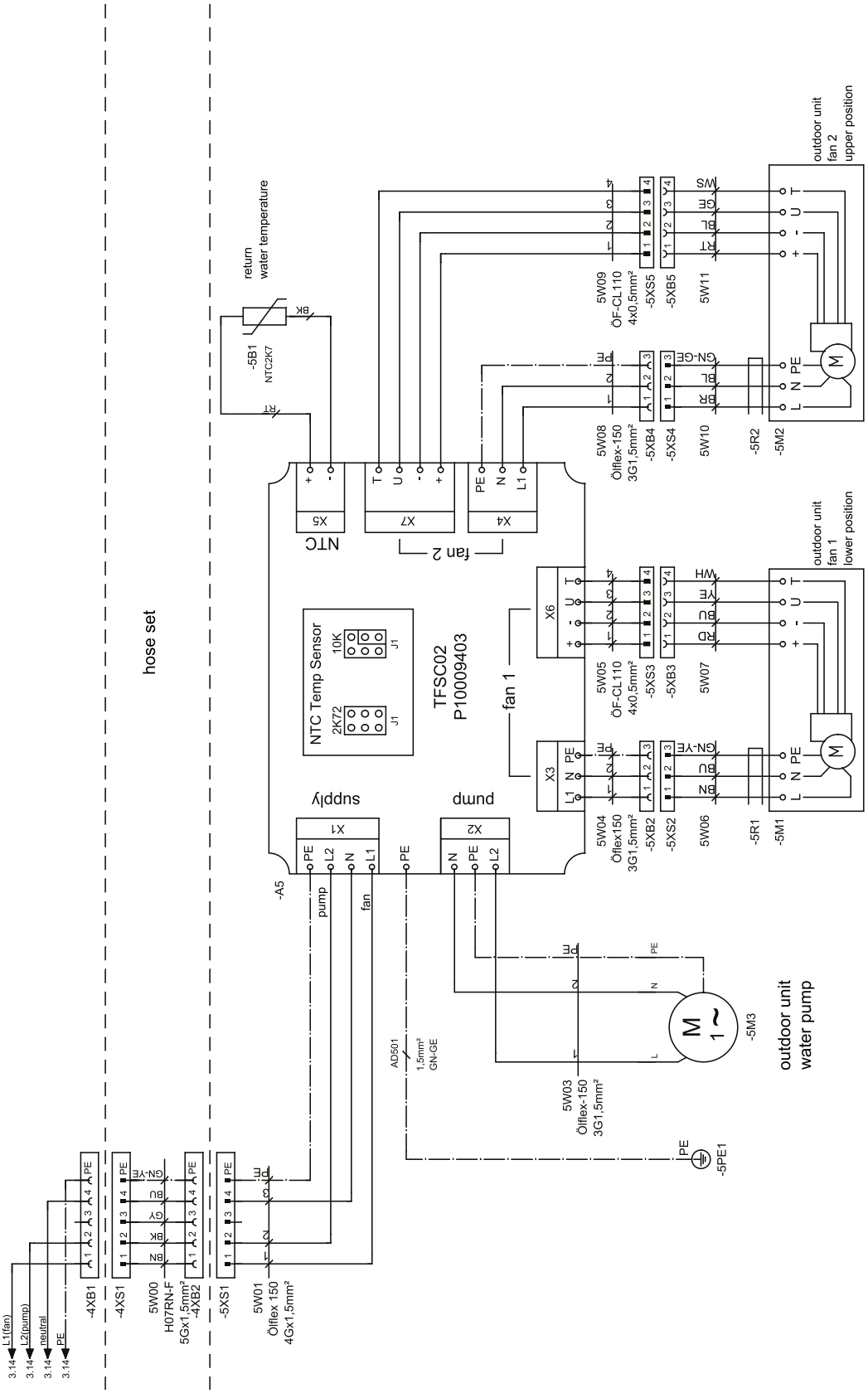
hose set
return
water temperature
-5B1
NTC2K7
NTC
X5
X7
X4
fan 2
NTC Temp Sensor
2K72
10K
J1
TFSC02
P10009403
fan 1
X6
X3
supply
pump
X1
X2
-A5
pump
fan
outdoor unit
fan 2
upper position
outdoor unit
fan 1
lower position
5W09
ÖF-CL110
4x0,5mm²
-5XS5
-5XB5
5W11
5W08
Ölflex-150
3G1,5mm²
-5XB4
-5XS4
5W10
-5R2
-5M2
5W05
ÖF-CL110
4x0,5mm²
-5XS3
-5XB3
5W07
5W04
Öflex150
3G1,5mm²
-5XB2
-5XS2
5W06
-5R1
-5M1
-5M3
outdoor unit
water pump
5W03
Ölflex-150
3G1,5mm²
AD501
1,5mm²
GN-GE
-5PE1
-4XB1
-4XS1
5W00
H07RN-F
5Gx1,5mm²
-4XB2
-5XS1
5W01
Ölflex 150
4Gx1,5mm²
L1(fan)
L2(pump)
neutral
PE
3.14

Diagramme de flux

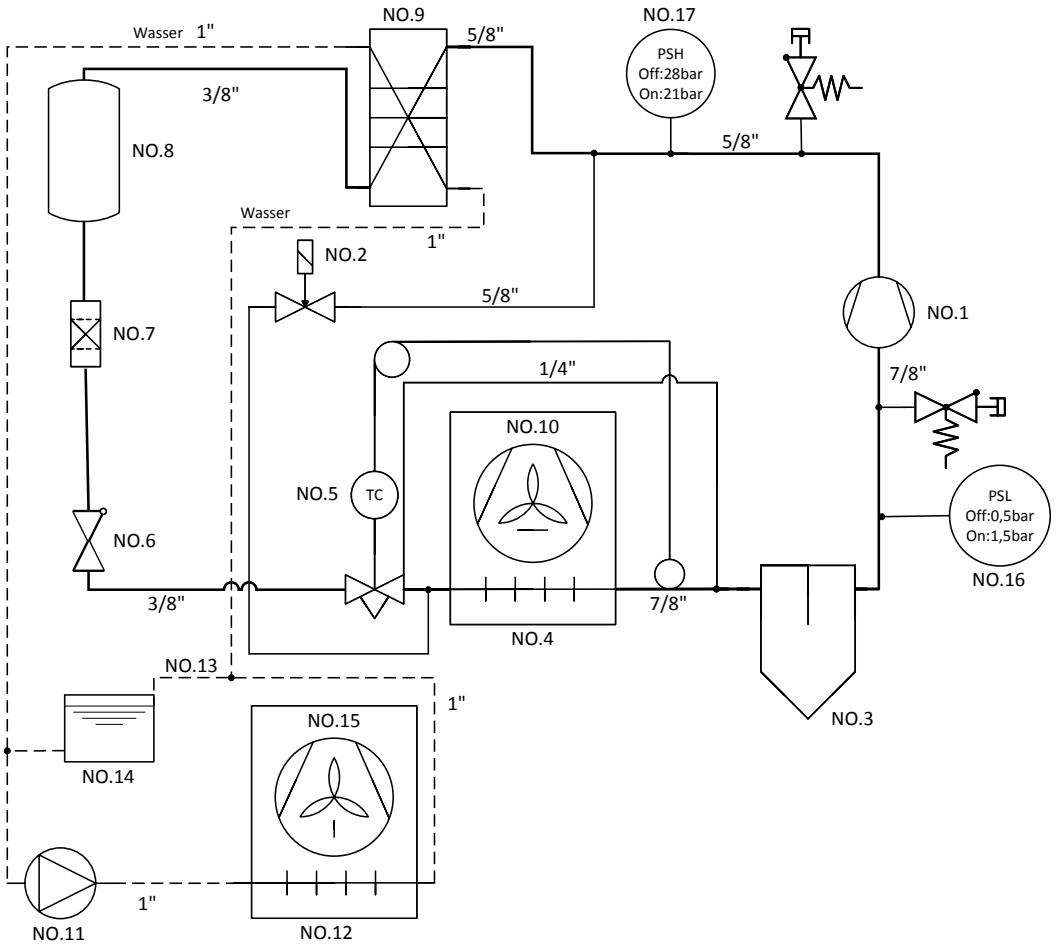

N°	Désignation	N° d'article
1	Compresseur	P10009002
2	Vanne de dégivrage	P10009003
3	Séparateur de liquide	P10009008
4	Évaporateur	P10009010
5	VET	P10009009
6	VAR	P10009006
7	Filtre séchant	P10009005
8	Réservoir	P10009007
9	Plaques ÉC	P10009011
10	Ventilateur unité intérieure	P10009415
11	Pompe de recirculation	P10009022
12	ÉC unité extérieure	P10009020
13	Purge d'air	P10009138
14	Réservoir de compensation	P10009148
15	Ventilateur unité extérieure	P10009013
16	Pressostat low	P10008732
17	Pressostat high	P10008731

Nomenclature et liste des pièces de rechange – unité intérieure

Remarque : Les numéros de repérage des pièces de rechange sont différents des numéros de repérage des composants utilisés dans le manuel d'utilisation.

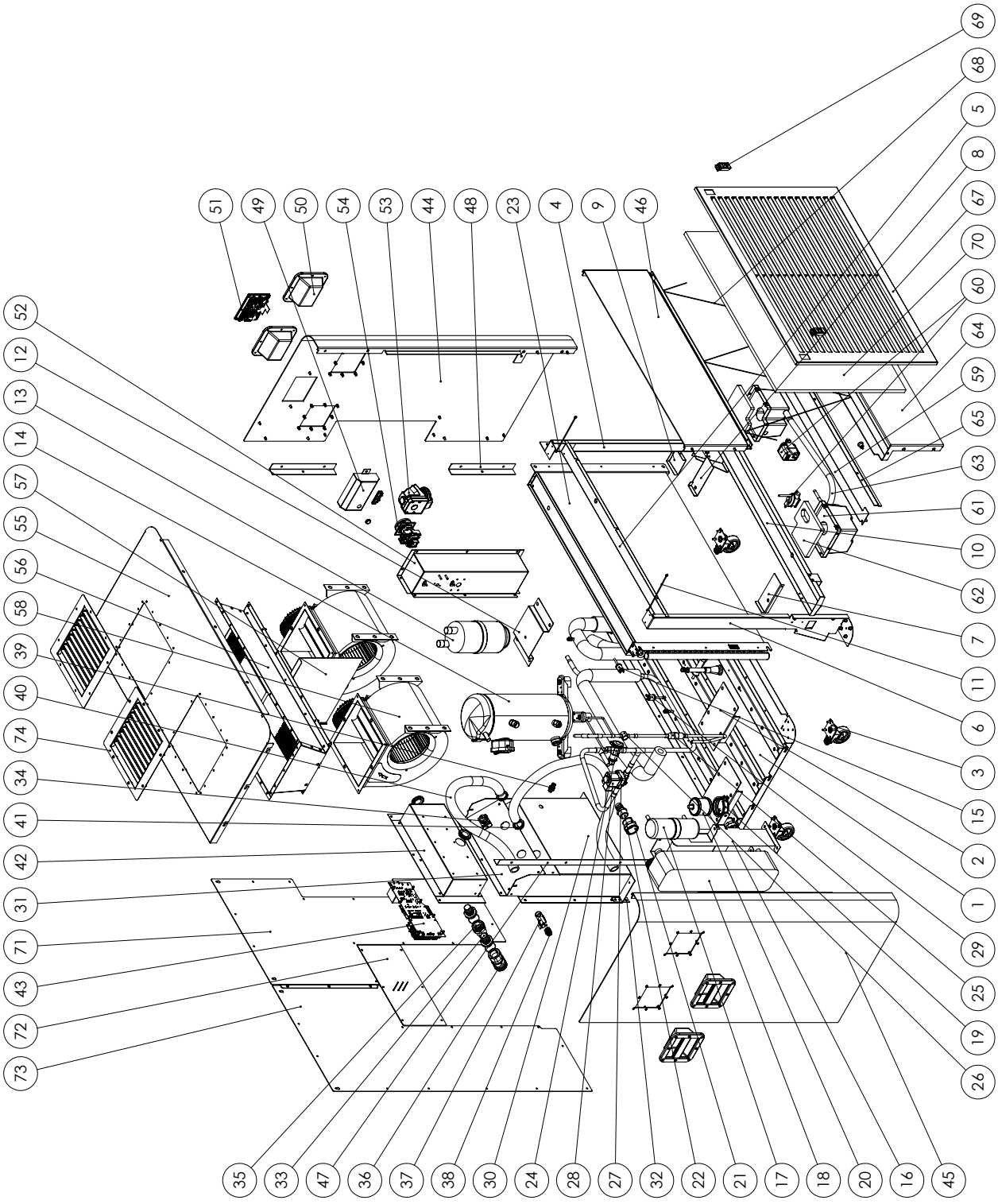

N°	Quantité	Désignation	N° d'article
1	1	Fond	P10009041
2	3	Support	P10009042
3	1	Roulette	P10001530
4	1	Support échangeur de chaleur	P10009044
5	1	Support échangeur de chaleur	P10009046
6	1	Support échangeur de chaleur	P10009045
7	1	Pièce d'angle gauche	P10009047
8	1	Pièce d'angle droite	P10009048
9	1	Bac à eau de condensation	P10009049
10	1	Bac à eau de condensation	P10009181
11	2	Bandelette	P10009066
12	1	Support	P10009043
13	1	Collecteur	P10009008
14	1	Compresseur	P10009002
15	1	Pressostat	P10008732
16	1	Support	P10009053
17	1	Récepteur	P10009007
18	1	Échangeur de chaleur	P10009011
19	1	Collier	P10009067
20	1	Filtre séchant	P10009005
21	2	Manchon réducteur	P10009151
22	2	Passe-câble	P10009152
23	1	Évaporateur AC 15000	P10009010
24	1	Vanne de détente	P10009009
25	1	Valve anti-retour	P10009006
26	1	Regard	P10009144
27	1	Électrovanne	P10009003
28	1	Bobine magnétique	P10009004
29	1	Pressostat	P10008731
30	1	Plaque de raccordement	P10009037
31	1	Renforcement	P10009052
32	2	Renforcement	P10009051
33	2	Raccord de tuyau	P10009539
34	1	Support	P10009542
35	1	Raccord rapide	P10009017
36	1	Raccord rapide	P10009016
37	1	Boîtier raccord	P10009543
38	1	Garniture	P10009467
39	1	Raccord Schott	T10004014
40	1	Tuyau L = 780 mm	P10009146
41	2	Écrou	P10009101
42	1	Boîtier électrique	P10009060
43	1	Électronique de commande AC 15000	B1896
44	1	Paroi extérieure droite	P10009036

N°	Quantité	Désignation	N° d'article
45	1	Paroi extérieure gauche	P10009035
46	1	Partie centrale	P10009033
47	1	Équerre de fixation	P10009031
48	2	Équerre de fixation	P10009030
49	1	Capot	P10009061
50	4	Poignée	P10008843
51	1	Commande TP1 AC	B1688
52	1	Boîtier de raccordement	P10009029
53	1	Connecteur	P10008166
54	1	Interrupteur principal	P10001553
55	1	Capot	P10009059
56	1	Boîtier de distribution	P10009423
57	1	Tôle de guidage	P10009424
58	2	Ventilateur	P10009415
59	1	Équerre à eau de condensation	P10009376
60	1	Pompe à eau de condensation	P10009145
61	2	Bac à eau de condensation	P10008756
62	2	Filtre	P10009131
63	1	Tuyau L = 530 mm	P10006829
64	1	Trappe de service	P10009032
65	1	Patte de serrage	P10009034
66	2	Boulon de blocage	P10009063
67	1	Grille	P10009050
68	1	Porte-filtre	P10009476
69	2	Verrou	P10002011
70	1	Filtre à air	P10009130
71	1	Capot gauche	P10009038
72	1	Capot boîtier électrique	P10009040
73	1	Capot droit	P10009039
74	2	Sortie d'air	B1816

Nomenclature et liste des pièces de rechange : unité extérieure

Remarque : Les numéros de repérage des pièces de rechange sont différents des numéros de repérage des composants utilisés dans le manuel d'utilisation.

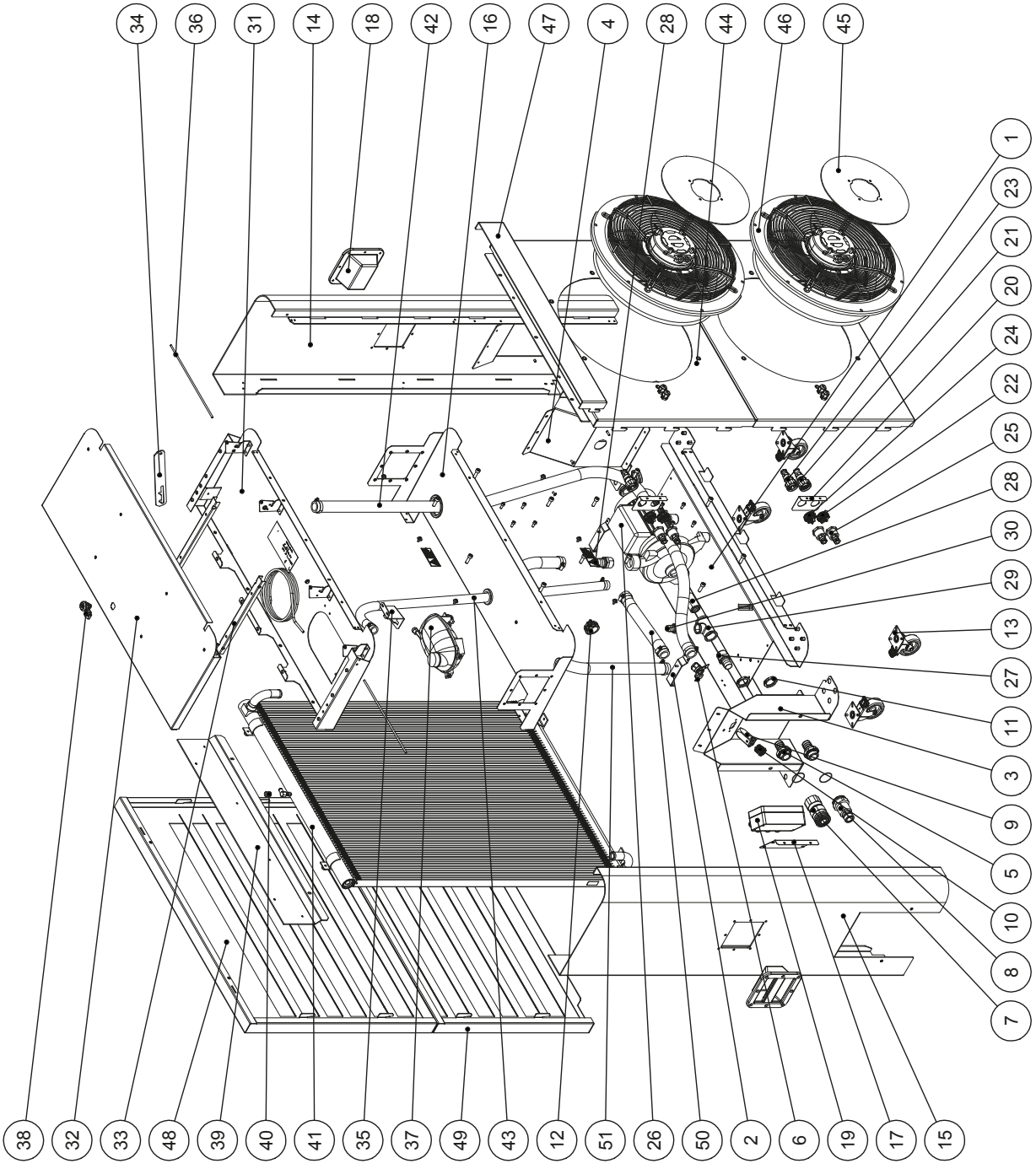

N°	Quantité	Désignation	N° d'article
1	1	Fond	P10009089
2	2	Support ÉC	P10009091
3	1	Plaque de raccordement	P10009080
4	1	Équerre support	P10009081

N°	Quantité	Désignation	N° d'article
5	2	Raccord de tuyau	P10009539
6	1	Support	P10009542
7	1	Raccord rapide mâle	P10009016
8	1	Raccord rapide femelle	P10009017
9	1	Douille	P10009065
10	1	Garniture	P10009544
11	2	Écrou	P10009101
12	2	Collier	P10009154
13	4	Roulette	P10001530
14	1	Pièce latérale droite	P10009077
15	1	Pièce latérale gauche	P10009078
16	1	Tôle intermédiaire	P10009083
17	1	Tôle électricité	P10009545
18	2	Poignée	P10008843
19	1	Commande ventilateur unité extérieure complète avec boîtier	B1795
19a	1	Platine contrôleur TFSC02	P10009403
19b	1	Capteur de température	P10008741
20	2	Support	P10009109
21	2	Connecteur rond	P10009402
22	2	Connecteur rond	P10009401
23	2	Connecteur rond	P10000510
24	2	Prise femelle	P10000512
25	4	Bouchon vissé	P10008788
26	1	Pompe	P10009022
27	2	Passe-câble	P10009102
28	1	Embout long	P10009106
29	1	Raccord en T	P10009484
30	1	Passe-câble	P10009485
31	1	Tôle intermédiaire	P10009087
32	1	Capot	P10009082
33	2	Blocage	P10009564
34	1	Rail cranté	P10009563
35	1	Support réservoir	P10009093
36	2	Axe couvercle	P10009486
37	1	Réservoir de compensation	P10009148
38	1	verrou rotatif	P10008826
39	1	Tôle de protection arrière	P10009085
40	1	Réducteur IGIGM12M5	P10009549
41	1	Échangeur de chaleur	P10009020
42	1	Tuyau L = 1,85 m	P10009146
43	1	Tuyau L = 1,08 m	P10009487
44	2	Support ventilateur	P10009076
45	1	Protection ventilateur	P10009094
46	2	Ventilateur	P10009013

N°	Quantité	Désignation	N° d'article
47	1	Cache avant	P10009079
48	1	Face arrière supérieure	P10009489
49	1	Face arrière inférieure	P10009490
50	1	Tuyau L = 0,31 m	P10009146
51	1	Tuyau L = 1,02 m	P10009146

Nomenclature et liste des pièces de rechange : unité d'affichage

Remarque : Les numéros de repérage des pièces de rechange sont différents des numéros de repérage des composants utilisés dans le manuel d'utilisation.

Remarque : Seul un électricien qualifié est habilité à remplacer la pile-tampon. Dans ce cas, adressez-vous à du personnel correspondant ou au fabricant.

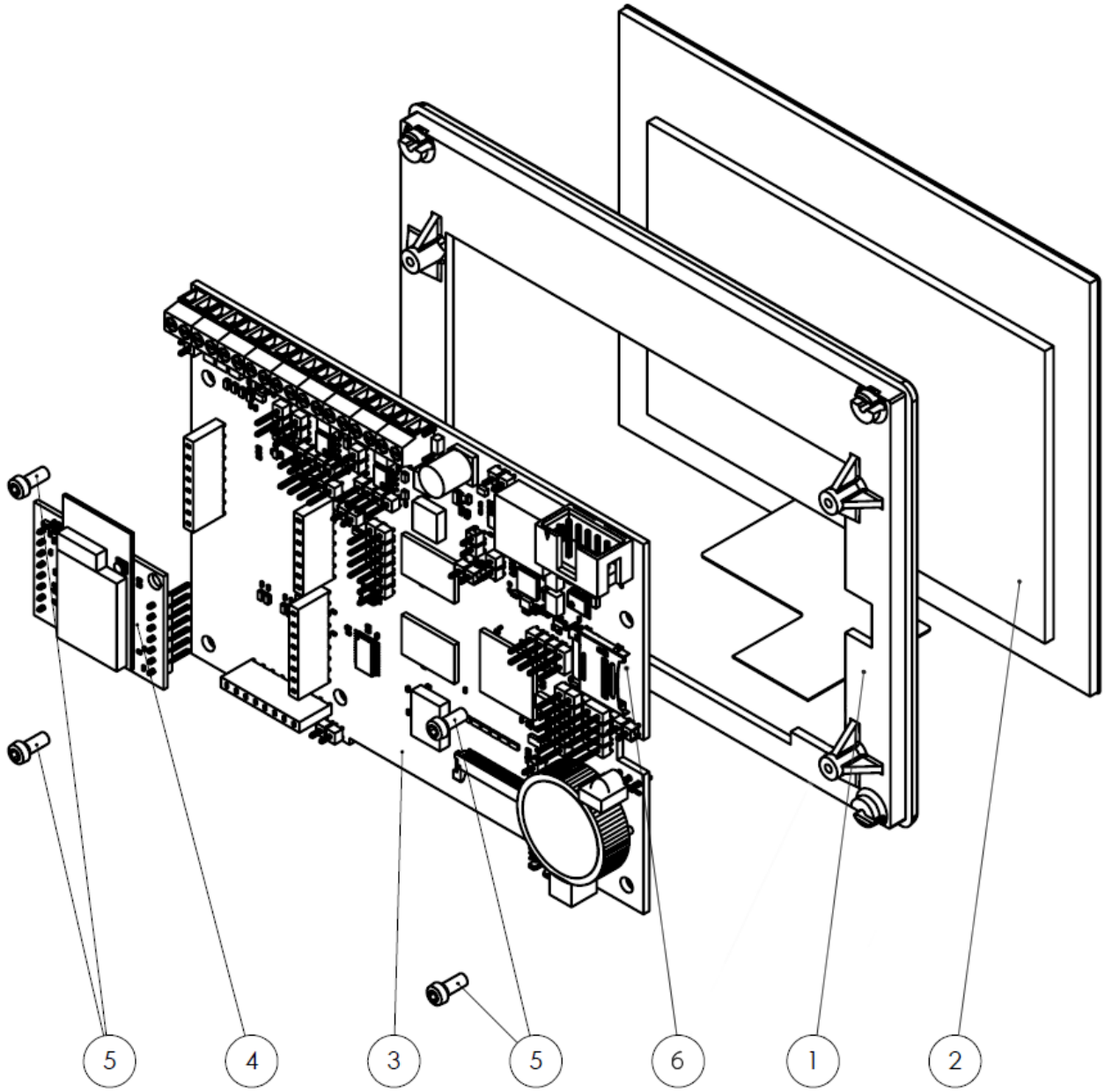

N°	Quantité	Désignation	N° d'article
1	1	Cadre écran intégré (T0007716)	P10008757
2	1	Écran (TFT DVT-043T-JT-R9T-P7)	P10007764
3	1	Circuit imprimé (carte-mère E)	P10002358
4	1	Circuit imprimé (module Wi-Fi)	P10007825
5	4	Vis (Liko Torx Plasfast 2,5x6 galv.)	P10007290
6	1	Carte mémoire µSD avec logiciel	B1921
7 (non illustré)	1	Pile (CR2032)	-
8 (non illustré)	1	Antenne	P10007990

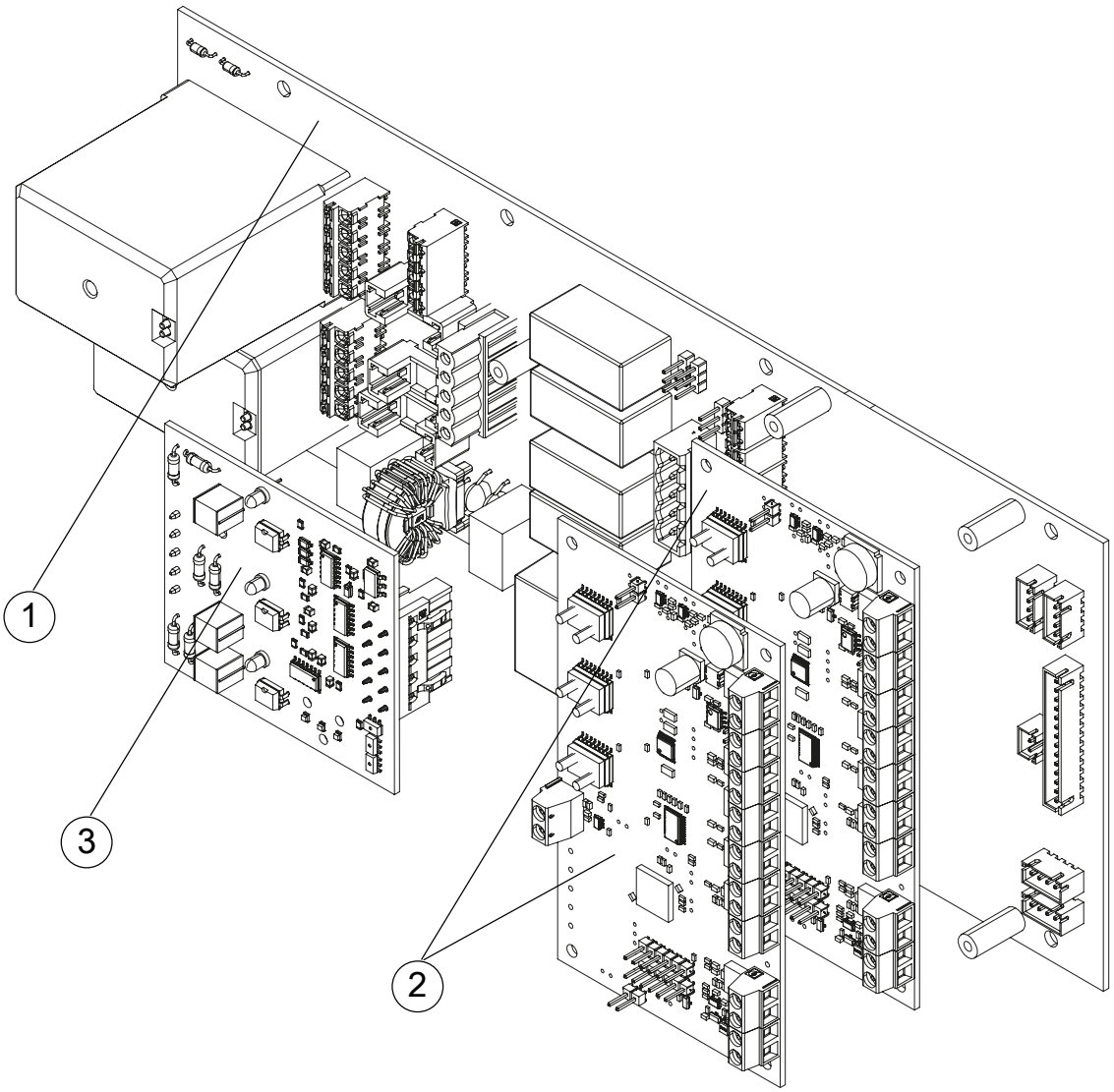

N°	Quantité	Désignation	N° d'article
1	1	Carte-mère TRP3	P10009158
2	1	Contrôleur de phases TPW	P10009335
3	2	Carte E/S TP1-IO	P10002359
4 (non illustré)	1	Câble de raccordement JST-PCB 4 pôles, long. 70 mm	JST04F0070
5 (non illustré)	1	Câble de raccordement JST-PCB 14 pôles, long. 70 mm	JST14F0070
6 (non illustré)	1	Câble de raccordement JST-PCB 2 pôles, long. 70 mm	JST02F0070

Élimination

Éliminez toujours le matériel d'emballage en respectant les impératifs écologiques et conformément aux prescriptions de gestion des déchets locaux applicables.



Le pictogramme représentant une poubelle barrée signifie que cet appareil, conformément à la directive sur les appareils électriques ou électroniques usagés (2012/19/UE), ne doit pas être éliminé en fin de vie avec les ordures ménagères. Il en va de même pour les composants associés éventuels.

Des points de collecte gratuits pour les appareils électriques ou électroniques usagés sont à votre disposition à proximité de chez vous. Les autorités de votre ville ou de votre commune peuvent vous en fournir les adresses. Sinon, adressez-vous à une entreprise homologuée dans votre pays pour le recyclage et l'élimination des appareils électriques usagés.

La collecte séparée des appareils électriques et électroniques usagés permet leur réutilisation éventuelle, le recyclage des matériaux constitutifs et les autres formes de recyclage tout en évitant les conséquences négatives pour l'environnement et la santé des produits dangereux qu'ils sont susceptibles de contenir.

L'appareil fonctionne avec un gaz à effet de serre fluoré qui peut être dangereux pour l'environnement et peut contribuer au réchauffement global de la terre s'il pénètre dans l'atmosphère.

Vous trouverez des informations supplémentaires sur la plaque signalétique.

Faites éliminer le réfrigérant contenu dans l'appareil de manière appropriée et conformément à la législation nationale en vigueur.

Faites éliminer le mélange eau/glycol contenu dans l'appareil de manière appropriée et conformément à la législation nationale en vigueur.

Valable uniquement en France



	Déclaration de conformité UE pour une machine (traduction de l'original) conformément à la directive 2006/42/CE, annexe II, partie 1, section A	
1.	Machine :	Climatiseur split
2.	Fabricant :	Trotec GmbH Grebbener Str. 7 52525 Heinsberg Allemagne online@trotec.com www.trotec.com
3.	./.	
4.	La présente déclaration de conformité est établie sous la seule responsabilité du fabricant.	
5.	Objet de la déclaration :	AC 15000 Première année de fabrication : 2026
6.	L'objet de la déclaration désigné au point 5 répond aux règlements suivants de la législation communautaire d'harmonisation :	• 2006/42/CE • 2011/65/UE • 2014/30/UE • 2014/53/UE • 2014/68/UE
7.	Normes harmonisées appliquées : • EN ISO 12100:2010 (OJ C 110 - 08/04/2011) • EN IEC 63000:2018 (OJ L 155 - 18/05/2020) • EN ISO 13857:2019 (OJ L 72 - 03/03/2021) • EN 60335-1:2012, EN 60335-1:2012/AC:2014, EN 60335-1:2012/A11:2014, EN 60335-1:2012/A13:2017, EN 60335-1:2012/A15:2021 (OJ L 115 - 13/04/2022) • EN 60335-2-40:2003, EN 60335-2-40:2003/A11:2004, EN 60335-2- 40:2003/A12:2005, EN 60335-2-40:2003/A1:2006, EN 60335-2-40:2003/A13:2012/AC:2013, EN 60335-2-40:2003/A13:2012, EN 60335-2-40:2003/A2:2009, EN 60335-2-40:2003/AC:2006, EN 60335-2-40:2003/AC:2010 (OJ C 348 - 28/11/2013) • EN 300 328 V2.2.2 (OJ L 34 - 06/02/2020) • EN 378-2:2016 (OJ 389 – 17/11/2017) • EN 55011:2016/A1:2017, EN 55011:2016/A11:2020, EN 55011:2016 (OJ L 366 - 04/11/2020) • EN 55032:2015/A11:2020, EN 55032:2015 (OJ L 366 - 04/11/2020) • EN 61326-2-1:2013 (OJ C 173 - 13/05/2016)	
	Spécifications communes appliquées : ./.	
	Autres normes et spécifications appliquées : ./.	
8.	./.	
9.	La machine fait l'objet de la procédure d'évaluation de la conformité sur la base d'un contrôle de fabrication interne.	
10.	Indications supplémentaires :	Représentant autorisé pour la constitution du dossier technique : Trotec GmbH Grebbener Str. 7 52525 Heinsberg Allemagne

Heinsberg, le 20 mars 2026



Joachim Ludwig (gérant)

Dantherm Group
Grebbener Straße 7
52525 Heinsberg
Germany
+49 2452 962-0
online@trotec.com
www.trotec.com

Dantherm can accept no responsibility for possible errors and changes (en)
Der tages forbehold for trykfejl og ændringer (da)
Irrtümer und Änderungen vorbehalten (de)
Dantherm n'assume aucune responsabilité pour erreurs et modifications éventuelles (fr)

