TTK 25 E

ET

KASUTUSJUHEND
ÕHUKUIVATI

TROTEC

TRT-BA-TTK25E-TC2013-06-004-ET

Sisukord

Kasutusjuhendi märkused 2
Ohutus 2
Seadme teave 4
Transport ja ladustamine 5
Montaaž ja paigaldus 6
Käsitsemine 7
Vead ja rikked 10
Hooldus 11
Tehnilised lisad 16
Jäätmekäitlus 16

Kasutusjuhendi märkused

Sümbolid

Hoiatus elektripinge eest
See sümbol viitab elektripinge tekitatavatele ohtudele inimeste elule ja tervisele.

Hoiatus
Märgusõna tähistab keskmise riskiastmega ohtu, mille eiramise tagajärjeks võib olla surm või rasked vigastused.

Ettevaatust
Märgusõna tähistab madala riskiastmega ohtu, mille eiramise tagajärjeks võivad olla kerged või mõõdukad vigastused.

Märkus
Märgusõna viitab olulisele teabele (nt aineline kahju), mitte ohtudele.

Teave
Selle sümboliga tähistatud juhised aitavad toiminguid sooritada kiiresti ja ohutult.

Järgige juhiseid
Selle sümboliga tähistatud juhised viitavad sellele, et järgida tuleb kasutusjuhendit.

Kasutusjuhendi kehtiva versiooni ja EL-i vastavusdeklaratsiooni saate alla laadida järgmiselt lingilt:

TTK 25 E

https://hub.trotec.com/?id=41393

Ohutus

Lugege kasutusjuhendit enne seadme paigaldamist/ kasutamist hoolikalt ja hoidke seda alati seadme kasutuskoha läheduses!

Hoiatus
Lugege kõiki ohutus- ja muid juhiseid.
Ohutus- ja muude juhiste eiramine võib põhjustada elektrilööki, põletusi ja/või raskeid vigastusi.
Hoidke kõik ohutus- ja muud juhised edaspidiseks alles.
8-aastased ja vanemad lapsed ning vähenenud füüsiliste, meeleliste või vaimsete võimetega või kogemuste ja teadmisteta isikud saavad seadet kasutada järelvalve all või kui neid on seadme ohutu kasutamise suhtes instrueeritud ning nad on seotud ohtudest teadlikud.
Lapsed ei tohi seadmega mängida. Lapsed ei tohi järelevalve puudumisel seadet puhastada ega hooldada.

- Ärge kasutage seadet plahvatusohtlikes ruumides.
- Ärge kasutage seadet agressiivses atmosfääris.
- Asetage seade püstiselt ja kindlalt kohale.
- Laske seadmel pärast märgpuhastust kuivada. Ärge laske seadmel märjana töötada.
- Ärge kasutage seadet niiskete või märgade kätega.
- Ärge suunake seadmele otsest veejuga.
- Ärge pange kunagi esemeid ega jäsemeid seadmesse.
- Ärge katke töötavat seadet kinni ega transportige seda.
- Ärge istuge seadme peale.
- Seade ei ole mänguasi! Hoidke seade eemal lastest ja loomadest. Kasutage seadet ainult järelevalve all.
- Alati enne seadme kasutamist kontrollige seadet, selle tarvikuid ja ühendusosi võimalike kahjustuste avastamiseks. Ärge kasutage defektseid seadmeid ega seadme osi.

- Veenduge, et kõik väljapool seadet asuvad elektrijuhtmed oleksid kaitstud kahjustuste eest (nt loomade poolt põhjustatud kahjustuste eest). Ärge kunagi kasutage seadet, kui elektrijuhtmed või võrguühendus on kahjustatud.
- Elektriühendus peab vastama peatükis Tehnilised andmed esitatud andmetele.
- Ühendage võrgupistik nõuetekohase kaitsmega pistikupessa.
- Võrgukaabli pikenduse valimisel arvestage seadmete kasutuskoormust, kaabli pikkust ja kasutusotstarvet. Rullige pikendusjuhe täielikult lahti. Vältige elektrilist ülekoormust.
- Enne seadme hooldus- või remonditöid eemaldage võrgukaabel pistikupesast, võttes seejuures pistikust kinni.
- Kui te ei kasuta seadet, lülitage see välja ja tõmmake võrgukaabel pistikupesast välja.
- Ärge kunagi kasutage seadet, kui olete avastanud, et pistik või võrgukaabel on kahjustatud.
  Kui seadme toitejuhe saab kahjustada, siis peab tootja, tootja klienditeenindus või muu sarnase kvalifikatsiooniga personal selle ohtude vältimiseks välja vahetama. Defektsed võrgukaablid kujutavad endast tõsist ohtu tervisele.
- Arvestage seadme paigaldamisel minimaalseid vahekaugusi seintest ja esemetest ning peatükis Tehnilised andmed toodud ladustus- ja töötingimusi.
- Veenduge, et õhu sisse- ja väljavool oleks vaba.
- Veenduge, et seadme õhu sisseimemise poolel ei oleks mustust ega lahtisi esemeid.
- Ärge eemaldage seadmelt ühtegi ohutusmärki, kleebist ega etiketti. Hoidke kõik ohutusmärgid, kleebised ja etiketid loetavas seisundis.
- Transportige seadet ainult püstises asendis, tühjendatud kondensaadipaagi ja tühjendatud kondensaadi väljalaskevoolikuga.
- Enne seadme ladustamist või transportimist tühjendage see kogunenud kondensaadist. Ärge jooge kondensaati. See ohustab tervist!

Otstarbekohane kasutus

Kasutage seadet eranditult ruumiõhu kuivatamiseks ja sealt niiskuse eemaldamiseks, arvestades seadme tehnilisi andmeid.

Lisaks võib seadet kasutada ruumis pesukuivatina märja pesu kuivamise kiirendamiseks.

Otstarbekohane kasutamine hõlmab:

- järgmistest ruumidest niiskuse eemaldamist ja õhu kuivatamist:
  - elu-, magamis-, duši- ja keldriruumid;
  - pesuköögid, suvilad, vagunelamud, paadid;
- järgmiste kohtade pidevat kuivana hoidmist:
  - laod, arhiivid, laborid, garaažid;
  - vannitoad, pesu- ja riietusruumid jne.

Mitteotstarbekohane kasutus

Seade ei ole mõeldud tööstuslikuks kasutamiseks.

- Ärge asetage seadet märjale või üleujutatud aluspinnale.
- Ärge asetage seadmele esemeid, näiteks riideid.
- Ärge kasutage seadet välistingimustes.
- Seadme omaalgatuslikud konstruktsioonimuudatused, juurde- ja ümberehitused on keelatud.
- Käitamine või kasutamine muul kui selles juhendis ära toodud viisil on keelatud. Juhendi mittejärgimisel tootja ei vastuta ja garantii kustub.

Personali kvalifikatsioon

Isikud, kes seda seadet kasutavad, peavad:

- teadlikud niiskes keskkonnas elektriseadmetega töötamisega seotud ohtudest;
- olema lugenud kasutusjuhendit, eriti selle peatükki Ohutus, ja sellest aru saanud.

Hooldustöid, mis nõuavad seadme korpuse avamist, tohivad teha ainult külma- ja kliimatehnikale spetsialiseerunud firmad või valmistajafirma Trotec.

Ülejäänud ohud

Hoiatus elektripinge eest
Seadme elektriosadega tohivad töötada ainult vastava väljaõppega spetsialistid!

Hoiatus elektripinge eest
Tõmmake enne seadme mis tahes hooldustöid selle võrgupistik alati vooluvõrgust välja!
Tõmmake toitekaabel pistikupesast välja, hoides seejuures pistikust kinni.

Hoiatus
Seade võib osutuda ohtlikuks, kui instrueerimata isikud kasutavad seda asjatundmatult või mitteotstarbekohaselt! Personal peab täitma kvalifikatsiooninõuded!

Hoiatus
Seade ei ole mänguasi ja peab olema laste käeulatusest väljas.

Hoiatus
Lämbumisoht!
Ärge jätke pakendimaterjali hooletult vedelema. See võib osutuda lastele ohtlikuks mänguasjaks.

Märkus
Ärge kasutage seadet ilma õhufiltrita!
Ilma õhufiltrita määrdub seadme sisemus tugevalt, mis võib vähendada võimsust ja seadet kahjustada.

Käitumine hädaolukorras

1. Lülitage seade välja.
2. Hädaolukorras eemaldage seade vooluvõrgust. tõmmake ühendusjuhe võrgupistikupesast välja, hoides seejuures võrgupistikust kinni.
3. Ärge ühendage defektset seadet uuesti vooluvõrku.

Seadme teave

Seadme kirjeldus

Kondensatsiooni põhimõttel töötav seade tagab ruumide automaatse õhukuivatuse.

Ventilaator imeb niiske ruumiõhu õhusisselaske kaudu sisse, õhk läbib õhufiltri, aurusti ja selle taga asuva kondensaatori. Külmas aurustis jahutatakse ruumiõhk alla kastepunkti. Õhus sisalduv veeaur koguneb kondensaadi või härmatisena aurusti lamellidele. Kondensaatoris soojendatakse kuivatatud ja jahutatud õhku ning puhutakse see taas välja. Niimoodi töödeldud kuivem õhk seguneb jälle ruumiõhuga. Seadme abil ruumis toimuva pideva õhuringluse tõttu väheneb paigaldusruumi õhuniiskus.

Olenevalt õhutemperatuurist ja suhtelisest õhuniiskusest tilgub kondensatsioonivesi kas pidevalt või ainult perioodiliselt äravooluava kaudu all asuvasse kondensaadipaaki. See on täitumistaseme mõõtmiseks varustatud ujukiga.

Seadmel on kasutamiseks ja juhtimiseks juhtpaneel.

Kui kondensaadipaak on saavutanud maksimaalse täitetaseme või kui kondensaadipaak on valesti paigaldatud, põleb juhtpaneelil kondensaadipaagi märgutuli (vt peatükki Juhtelemendid). Seade lülitub välja. Kondensaadipaagi märgutuli kustub alles tühjendatud kondensaadipaagi tagasiasetamisel.

Kondensatsioonivett saab ära juhtida ka kondensaadiühendusega ühendatava voolikuga.

Seade võimaldab vähendada suhtelist õhuniiskust kuni umbes 30% tasemele.

Lisaks võib seadet kasutada elu- ja tööruumides pesukuivatina märja pesu kuivamise kiirendamiseks.

Seadme töötamisel tekib soojuskiirgust, mis võib toatemperatuuri mõnevõrra tõsta.

Seadme osad

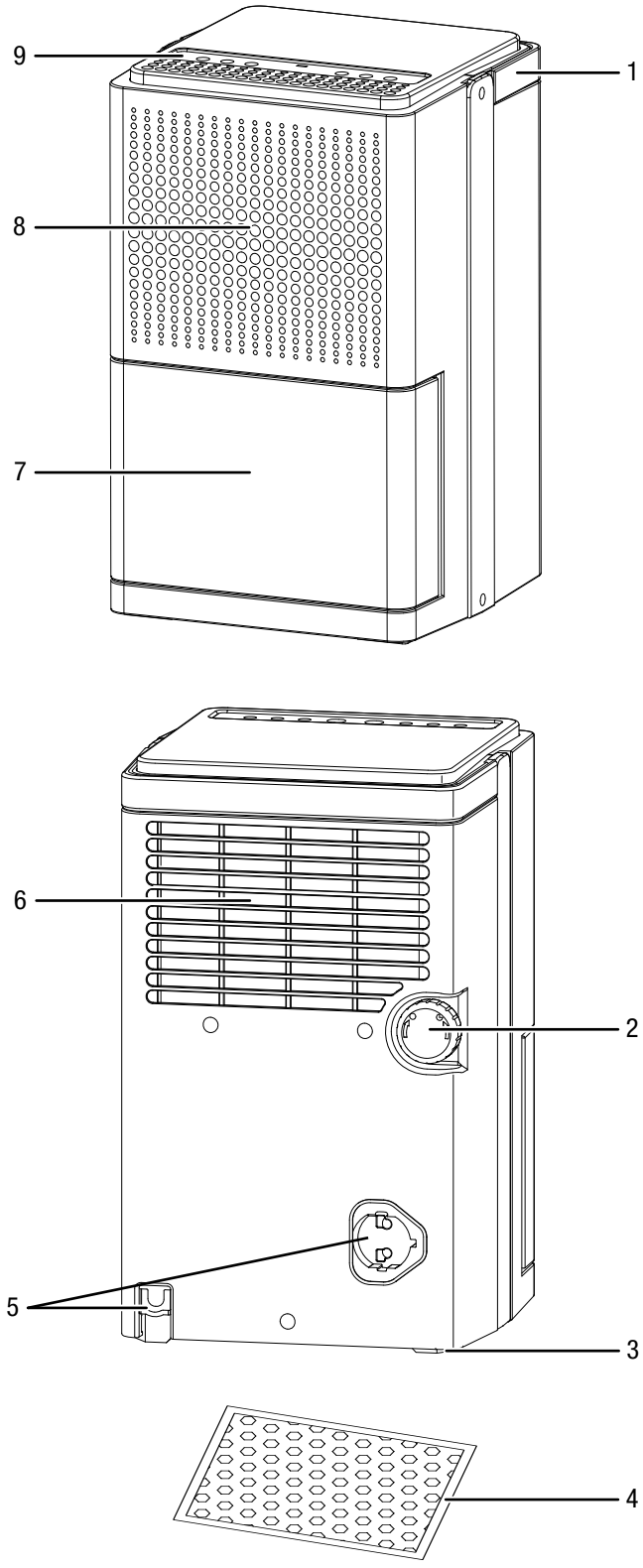

Nr	Nimetus
1	Transpordikäepide
2	Kondensaadi väljalaskevooliku ühendus
3	Jalad
4	Õhufilter
5	Toitekaabel ja võrgupistiku hoidik
6	Õhu sissevõtuava koos õhufiltriga
7	Kondensaadipaak
8	Õhu väljalaskeava
9	Juhtpaneel

Transport ja ladustamine

Märkus

Kui te ladustate või transpordite seadet asjatundmatult, võib seade saada kahjustusi.
Jälgige seadme transpordi ja ladustamise teavet.

Transport

Seade on kergema transportimise jaoks varustatud käepidemega.

Järgige järgmisi suuniseid iga kord **enne** transporti.

- Lülitage seade välja.
- Tõmmake võrgukaabel pistikupesast välja, võttes seejuures pistikust kinni.
- Ärge tõmmake seadet toitejuhtmest.
- Tühjendage seade ja kondensaadi väljalaskevoolik jääkkondensaadist (vt peatükki Hooldus).

Järgige neid nõudeid iga kord **pärast** transporti.

- Paigutage seade pärast transporti horisontaalsesse asendisse.
- Laske seadmel 12–24 tundi seista, et külmaaine saaks kompressorisse koguneda. Lülitage seade alles 12–24 tunni möödumisel uuesti sisse! Muidu võib kompressor kahjustuda ja seade toimimast lakata. Sel juhul kaotab garantii kehtivuse.

Ladustamine

Järgige neid näpunäiteid iga kord **enne** hoiustamist:

- Tühjendage seade ja kondensaadi väljalaskevoolik jääkkondensaadist (vt peatükki Hooldus).
- Tühjendage ja puhastage kondensaadipaak või kondensaadi väljalaskevoolik enne ladustamist.
- Tõmmake võrgukaabel pistikupesast välja, võttes seejuures pistikust kinni.

Pidage ajal, mil te seadet ei kasuta, kinni järgmistest ladustamise tingimustest:

- kuivas ja külma ning kuumuse eest kaitstult,
- püstises asendis, tolmu ja otsese päikesekiirguse eest kaitstud kohas;
- vajaduse korral kaetuna, et kaitsta seadet tolmu eest;
- seadme kahjustuste vältimiseks ärge asetage sellele teisi seadmeid või esemeid.

Montaaž ja paigaldus

Tarnekomplekt

- 1 seade
- 1 õhufilter
- 1 juhend

Seadme lahtipakkimine

1. Avage karp ja võtke seade välja.
2. Võtke seade pakendist täielikult välja.
3. Kerige võrgukaabel täielikult lahti. Jälgige, et võrgukaabel ei oleks kahjustatud ning ärge kahjustage seda lahti kerides.

Kasutuselevõtt

Arvestage seadme paigaldamisel minimaalsete lubatud kaugustega seintest ja esemetest, lähtudes peatükist Tehnilised andmed.

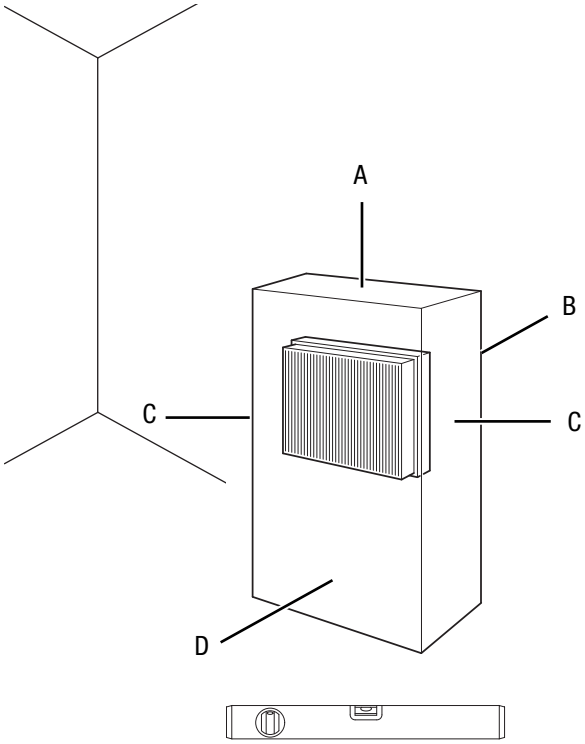

- Enne seadme uuesti kasutusele võtmist kontrollige toitekaabli seisukorda. Kui te kahtlete selle seisukorras, siis pöörduge klienditeeninduse poole.
- Asetage seade püstiselt ja kindlalt kohale.
- Toitekaablit või muid kaableid paigaldades vältige komistamisohu tekitamist, iseäranis kui paigaldate seadme ruumi keskele. Kasutage kaablisildu.
- Veenduge, et kaablipikendused oleksid täies ulatuses lahti või kokku keritud.
- Paigaldage seade soojusallikatest piisavalt kaugele.
- Veenduge, et kardinad või muud esemed ei takistaks õhuvoolu.
- Seadme paigaldamisel, eelkõige niisketesse kohtadesse, turvake see eeskirjadele vastava rikkevoolukaitsmega (FI-lülitiga).

Õhufiltrite paigaldamine

Märkus

Ärge kasutage seadet ilma õhufiltrita!
Ilma õhufiltrita määrdub seadme sisemus tugevalt, mis võib vähendada võimsust ja seadet kahjustada.

- Enne seadme sisselülitamist veenduge, et seadmele oleks paigaldatud õhufilter.

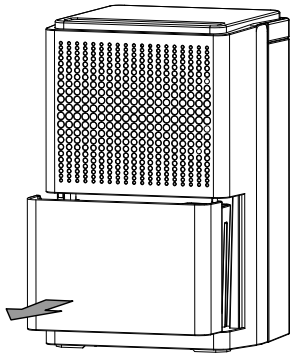

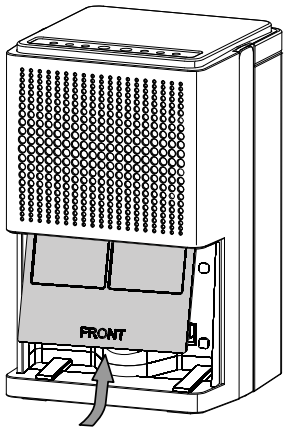

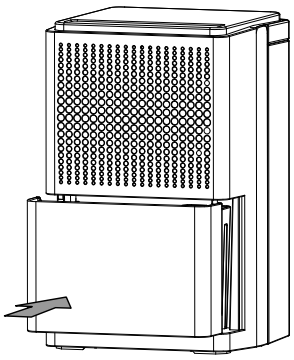

Kondensaadipaagi paigaldamine

- Veenduge, et ujuk oleks kondensaadipaagis õigesti paigaldatud.
- Veenduge, et kondensaadipaak oleks tühi ja õigesti paigaldatud.

Toitekaabli ühendamine

- Ühendage toitepistik nõuetekohase maandusega pistikupessa.

Käsitsemine

- Vältige avatud aknaid ja uksi.
- Pärast sisselülitamist töötab seade automaatselt.
- Niiskuse eemaldamise režiimis töötab ventilaator pidevalt ka pärast seatud väärtuse saavutamist kuni seadme väljalülitamiseni.

Juhtelemendid

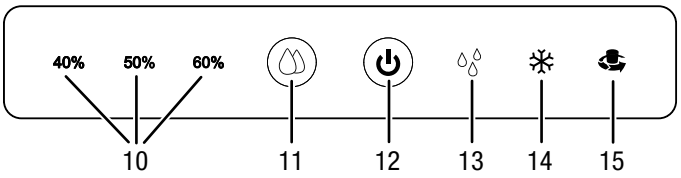

Nr	Nimetus	Tähendus
10	LEDid *Õhuniiskus*	Seadistatud väärtus põleb (40 %, 50 % või 60 % suhtelist õhuniiskust)
11	Klahv *Töörežiimid*	Töörežiimide valikuklahv. *Kuivatamine* (40 %, 50 % või 60 % suhtelist õhuniiskust) *Pidev käitamine*
12	Klahv *Sisse/välja*	Seadme sisse- ja väljalülitamine
13	LED *Kondensaadipaak*	Vilgub täis või valesti paigaldatud kondensaadipaagi korral
14	LED *Sulatamine*	Põleb automaatse sulatuse korral
15	LED *Pidevrežiim*	Põleb, kui pidevrežiim on aktiveeritud

Seadme sisselülitamine

Kui te olete seadme paigaldanud ja see on tööks valmis, nagu peatükis Kasutuselevõtt kirjeldatud, võite seadme sisse lülitada.

1. Vajutage klahvile *Sisse/välja* (12).
   ⇨ Seade käivitub.

Töörežiimide seadistamine

Ruumiõhu suhtelise niiskuse soovitud väärtuse seadistamine

Seadistusväärtus on kas 40 %, 50 % või 60 %.

1. Ruumi suhtelise õhuniiskuse seadmiseks vajutage klahvi *Töörežiimid* (11).

⇨ Ruumi suhtelise õhuniiskuse soovitud väärtust näitavad LEDid *Õhuniiskus* (10).

Niiskuse eemaldamine

Seade töötab, kuni soovitud suhteline õhuniiskus on ruumis saavutatud. Kui õhuniiskus ruumis tõuseb üle soovitud suhtelise õhuniiskuse väärtuse, lülituvad kompressor ja ventilaator uuesti sisse.

Ruumiõhu soovitud suhtelist õhuniiskust saab selles töörežiimis igal ajal reguleerida, seadistusväärtus on 40 %, 50 % või 60 %.

1. Vajutage klahvile *Töörežiimid* (11), kuni näidatakse soovitud ruumiõhu suhtelist niiskust.
   ⇨ Süttib valitud suhtelise ruumiõhu niiskuse LED (10).
   ⇨ Ruumiõhu soovitud suhteline niiskus on eelvalitud.

Pidev käitamine

Seade kuivatab õhku pidevalt ja olenemata ruumi niiskustasemest.

Pidevrežiimis seadistamiseks toimige järgmiselt.

1. Vajutage klahvi *Töörežiimid* (11), kuni LED *Pidevrežiim* (15) süttib.
   ⇨ Seatud on pidevrežiim.

Käitamine kondensaadiühenduse külge kinnitatud voolikuga

Pikemaajalise püsikasutuse korral või niiskuse eemaldamisel ilma järelevalveta tuleks seadmega ühendada sobiv kondensaadi väljalaskevoolik.

✓ Sobiv voolik (läbimõõt 1/2 tolli) on valmis pandud.
✓ Seade on välja lülitatud.

1. Keerake kate kondensaadi väljalaskevoolikult (2) ära.
2. Eemaldage kummist sulgur.

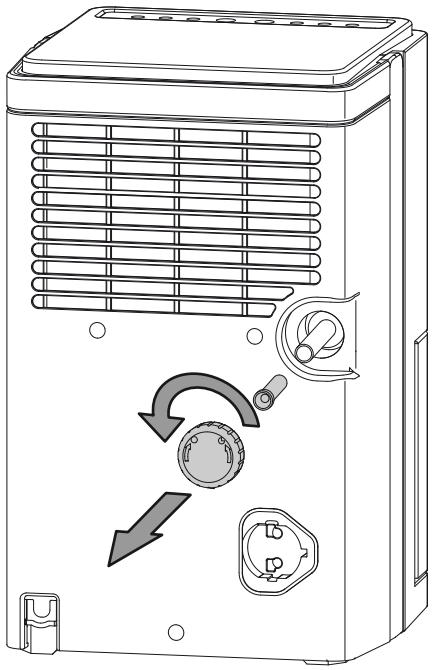

3. Hoidke kate ja kummist sulgur hiljem kasutamiseks alles.
4. Lükake vooliku üks ots voolikuühendusele.

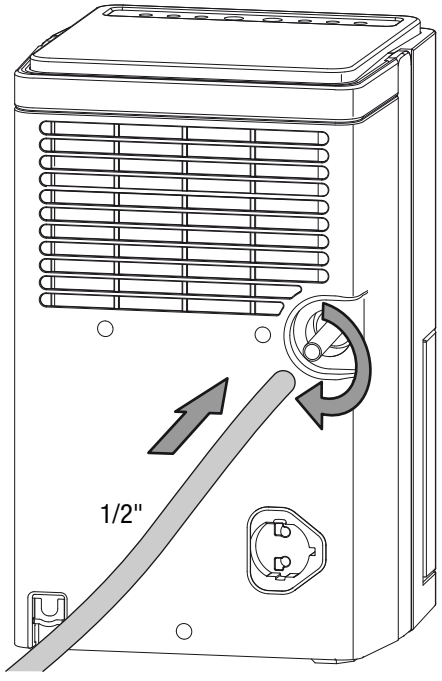

5. Juhtige vooliku teine ots sobivasse äravoolukohta (nt äravoolukanalisse või piisavalt suurde kogumisnõusse). Voolikut ei tohi kokku murda.

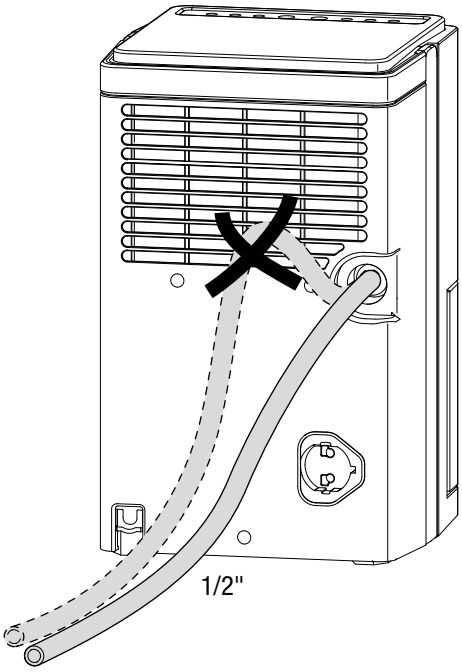

Kui soovite kondensaati jälle kondensaadipaaki koguda, eemaldage voolik. Laske voolikul enne hoiulepanekut kuivada. Vooliku saab püsikasutuseks ühendada igas töörežiimis.

Automaatne sulatamine

Ümbritseva keskkonna madala temperatuuri korral võib aurusti niiskuse eemaldamise ajal jäätuda. Seade teeb siis automaatse sulatamise. Sulatusfaasi ajal katkeb lühikeseks ajaks niiskuse eemaldamine õhust. Ventilaator töötab edasi.

Sulatuse ajal põleb LED *Sulatamine* (14).

Sulatamise kestus võib olla erinev. **Ärge** lülitage seadet automaatse sulatamise ajal välja. **Ärge** tõmmake võrgupistikut pistikupesast välja.

Pesukuivatamine

Lisaks võib seadet kasutada elu- ja tööruumides pesukuivatina märja pesu kuivamise kiirendamiseks.

Jälgige seadme või pesukuivatusraami positsioneerimisel miinimumkaugusi vastavalt tehnilistele andmetele.

Pesukuivatamiseks tuleb eelvalida järgmised väärtused:

- kapikuiv = 46 % suhtelist õhuniiskust
- triikimisniiske = 58 % suhtelist õhuniiskust
- veidi kuivatatud = 65 % suhtelist õhuniiskust

Vajadusel kasutage õhuniiskuse mõõtmiseks mõõteriista.

Kasutamise lõpetamine

Hoiatus elektripinge eest
Ärge katsuge võrgupistikut niiskete või märgade kätega.

- Lülitage seade välja.
- Tõmmake võrgukaabel pistikupesast välja, võttes seejuures pistikust kinni.
- Vajaduse korral eemaldage kondensaadi väljalaskevoolik ja selles olev vesi.
- Vajaduse korral tühjendage kondensaadipaak.
- Puhastage seade peatüki Hooldus kohaselt.
- Ladustage seade, nagu kirjeldatud peatükis Ladustamine.

Vead ja rikked

Seadme laitmatut toimimist kontrolliti tootmise käigus mitu korda. Kui sellest hoolimata peaks esinema talitlustõrkeid, kontrollige seadet järgmise nimekirja alusel.

Seade ei käivitu.

- Kontrollige elektritoidet.
- Kontrollige toitekaablit ja toitepistikut kahjustuste suhtes.
- Kontrollige hoone toitevõrgu kaitselülitit.
- Kontrollige kondensaadipaagi täitetaset ja tühjendage paak vajaduse korral. LED *Kondensaadipaak* (13) ei tohi süttida.
- Kontrollige, kas kondensaadipaagi asend on õige.
- Kontrollige ruumi õhutemperatuuri. Arvestage seadme tehnilistes andmetes lubatud töövahemikku.
- Oodake enne seadme uuesti käivitamist 10 minutit. Kui seade ei käivitu, siis laske erialaettevõttel või valmistajafirmal Trotec teha seadme elektriline kontroll.

Seade töötab, aga kondensaati ei teki.

- Kontrollige, et kondensaadipaagi ujuk ei oleks määrdunud. Vajaduse korral puhastage kondensaadipaak. Ujuk peab saama liikuda.
- Kontrollige ruumi õhutemperatuuri. Arvestage seadme tehnilistes andmetes lubatud töövahemikku.
- Veenduge, et ruumiõhu suhteline niiskus vastaks tehnilistele andmetele.
- Kontrollige, kas õhufilter on määrdunud. Vajaduse korral puhastage õhufiltrit või vahetage see.
- Kontrollige, kas kondensaator on väljastpoolt määrdunud (vt peatükki Hooldus). Määrdunud kondensaatorit laske puhastada külma- ja kliimatehnika ettevõttel või valmistajaettevõttel Trotec.
- Seade võib teha automaatsulatust. Automaatse sulatuse ajal ei kuivata seade õhku.

Seade tekitab müra või väriseb

- Veenduge, et seade oleks paigaldatud püstiselt ja stabiilselt.

Kondensaat voolab välja

- Kontrollige seadet lekete suhtes.

Kompressor ei käivitu

- Kontrollige ruumi õhutemperatuuri. Arvestage seadme tehnilistes andmetes lubatud töövahemikku.
- Veenduge, et ruumiõhu suhteline niiskus vastaks tehnilistele andmetele.
- Kontrollige, kas kompressori ülekuumenemiskaitse on aktiveerunud. Lahutage seade vooluvõrgust ja laske sellel umbes 10 minutit jahtuda, enne kui ühendate selle uuesti vooluvõrguga.
- Seade võib teha automaatsulatust. Automaatse sulatuse ajal ei kuivata seade õhku.

Seade läheb väga soojaks, tekitab müra või töötab vähenenud jõudlusega

- Kontrollige õhu sisselaskeavade ja õhufiltri puhtust. Eemaldage välimine mustus.
- Kontrollige, kas seade on väljastpoolt määrdunud (vt peatükki Hooldus). Määrdunud seadme sisemus laske puhastada külma- ja kliimatehnikale spetsialiseerunud firmal või valmistajafirmal Trotec.

> **Märkus**
>
> Oodake vähemalt 3 minutit pärast iga hooldus- või parandustööd. Lülitage alles siis seade uuesti sisse.

Seade ei tööta pärast eelkirjeldatud kontrollimisi korralikult?

Võtke ühendust klienditeenindusega. Vajaduse korral toimetage seade remontimiseks külma- ja kliimatehnikale spetsialiseerunud firmasse või valmistajafirmasse Trotec.

Hooldus

Hooldusintervallid

Teenindus- ja hooldusintervall	Iga kord enne kasutuselevõttu	Vajaduse korral	Vähemalt iga 2 nädala tagant	Vähemalt iga 4 nädala tagant	Vähemalt iga 6 kuu tagant	Vähemalt kord aastas
Sissetõmbe- ja väljapuhkeavade kontrollimine mustuse ja võõrkehade suhtes, vajaduse korral puhastamine	X			X		
Puhastage väljastpoolt.		X				X
Kontrollige seadme sisemust visuaalselt määrdumise suhtes.		X				X
Õhufiltri kontrollimine mustuse ja võõrkehade suhtes, vajaduse korral puhastamine või vahetamine	X		X			
Õhufiltri vahetamine					X	
Kontroll võimalike kahjustuste suhtes	X					
Kinnituskruvide kontroll		X				X
Proovikäivitamine						X
Kondensaadipaagi ja/või väljalaskevooliku tühjendamine		X				

Teenindus- ja hooldusprotokoll

Seadme tüüp: ..... Seadme number: .....

Teenindus- ja hooldusintervall	1	2	3	4	5	6	7	8	9	10	11	12	13	14	15	16
Sissetõmbe- ja väljapuhkeavade kontrollimine mustuse ja võõrkehade suhtes, vajaduse korral puhastamine																
Puhastage väljastpoolt.																
Kontrollige seadme sisemust visuaalselt määrdumise suhtes.																
Õhufiltri kontrollimine mustuse ja võõrkehade suhtes, vajaduse korral puhastamine või vahetamine																
Õhufiltri vahetamine																
Kontroll võimalike kahjustuste suhtes																
Kinnituskruvide kontroll																
Proovikäivitamine																
Kondensaadipaagi ja/või väljalaskevooliku tühjendamine																
Märkused																

1. Kuupäev: ..... Allkiri:	2. Kuupäev: ..... Allkiri:	3. Kuupäev: ..... Allkiri:	4. Kuupäev: ..... Allkiri: .....
5. Kuupäev: ..... Allkiri:	6. Kuupäev: ..... Allkiri:	7. Kuupäev: ..... Allkiri:	8. Kuupäev: ..... Allkiri: .....
9. Kuupäev: ..... Allkiri:	10. Kuupäev: ..... Allkiri:	11. Kuupäev: ..... Allkiri:	12. Kuupäev: ..... Allkiri: .....
13. Kuupäev: ..... Allkiri:	14. Kuupäev: ..... Allkiri:	15. Kuupäev: ..... Allkiri:	16. Kuupäev: ..... Allkiri: .....

Enne hooldust

Hoiatus elektripinge eest
Ärge katsuge võrgupistikut niiskete või märgade kätega.

- Lülitage seade välja.
- Tõmmake võrgukaabel pistikupesast välja, võttes seejuures pistikust kinni.

Hoiatus elektripinge eest
Hooldustöid, mis nõuavad seadme korpuse avamist, tohivad teostada ainult volitatud erialaettevõtted või valmistajafirma Trotec.

Korpuse puhastamine

Puhastage korpust niiske pehme ebemevaba lapiga. Jälgige, et korpusesse ei tungiks niiskust. Jälgige, et seadme elektrikomponendid ei puutuks kokku niiskusega. Ärge kasutage lapi niisutamiseks agressiivseid puhastusvahendeid, nagu nt puhastusspreisid, lahusteid, alkoholi sisaldavaid või abrasiivseid puhastusvahendeid.

Seadme sisemuse visuaalne kontroll määrdumise suhtes

1. Eemaldage õhufilter.
2. Valgustage taskulambiga seadme avausi.
3. Kontrollige, kas seadme sisemus on määrdunud.
4. Kui märkate tihedat tolmukihti, laske seadme sisemust puhastada külma- ja kliimatehnikale spetsialiseerunud firmal või valmistajafirmal Trotec.
5. Asetage õhufilter uuesti kohale.

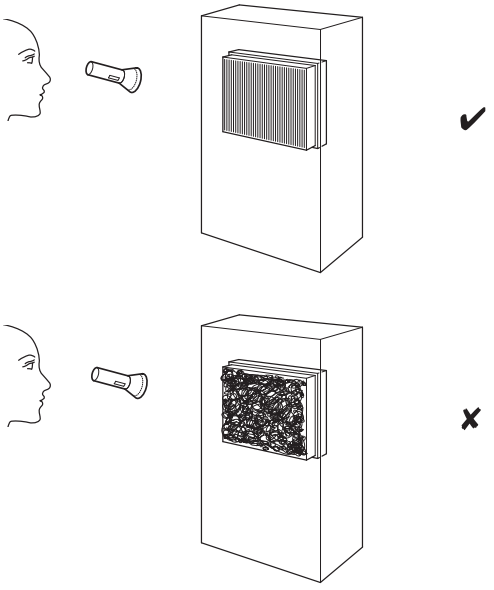

Jahutuskontuur

- Terve jahutuskontuur on hooldusvaba väga suletud süsteem ja seda võivad hooldada vaid külma- ja kliimatehnikale spetsialiseerunud firmad või valmistajafirma Trotec.

Õhufiltri puhastamine

Märkus
Veenduge, et õhufilter ei oleks kulunud või kahjustatud. Õhufiltri nurgad ja servad ei tohi olla deformeerunud ega ümaraks kulunud. Veenduge enne õhufiltri tagasiasetamist, et see oleks kahjustamata ja kuiv.

Õhufiltrit tuleb puhastada kohe, kui see määrdunud on. Sellest annab märku nt vähenenud võimsus (vt ptk Vead ja rikked).

1. Võtke kondensaadipaak seadmest välja.

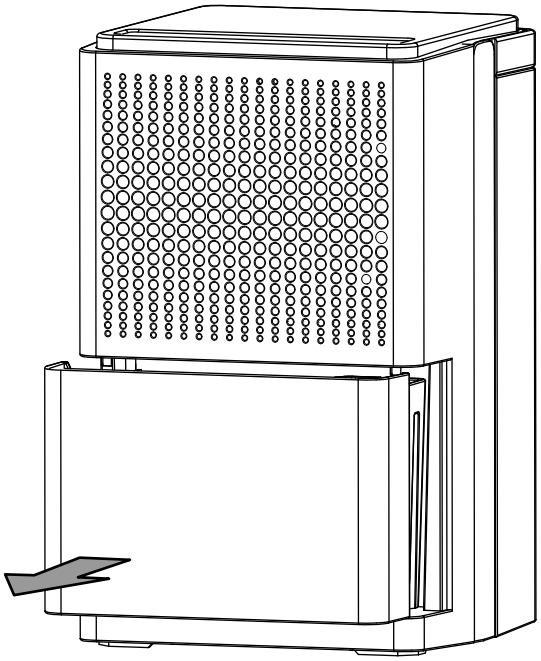

2. Eemaldage õhufilter.

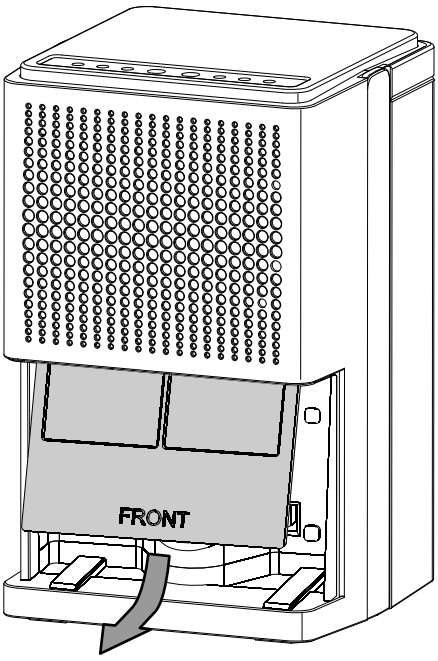

3. Puhastage filter pehme, ebemevaba, kergelt niiske lapiga. Kui filter on tugevasti määrdunud, puhastage see sooja veega, millesse on segatud neutraalset puhastusvahendit.

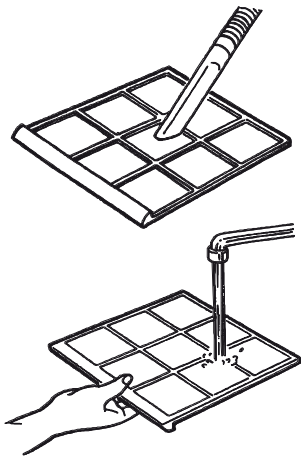

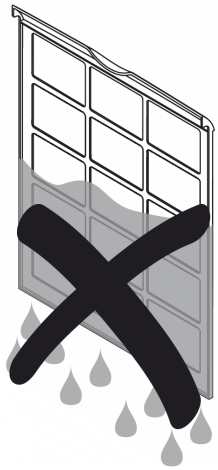

4. Laske filtril täielikult kuivada. Ärge paigaldage seadmesse niisket filtrit.
5. Asetage õhufilter uuesti kohale.

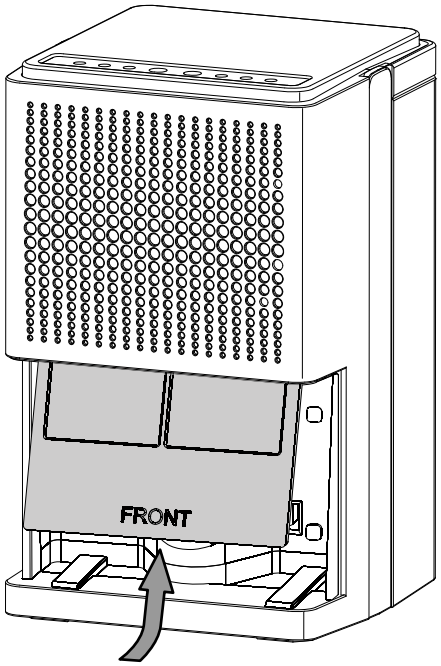

6. Pange kondensaadipaak uuesti seadmesse.
   Ärge kahjustage kondensaadipaagi sissepanemisel ja väljavõtmisel ujukit.
   Jälgige seejuures, et ujuk oleks õigesti paigaldatud.
   Veenduge ka, et kondensaadipaak oleks õigesti paigaldatud, muidu ei lülitu seade enam sisse.

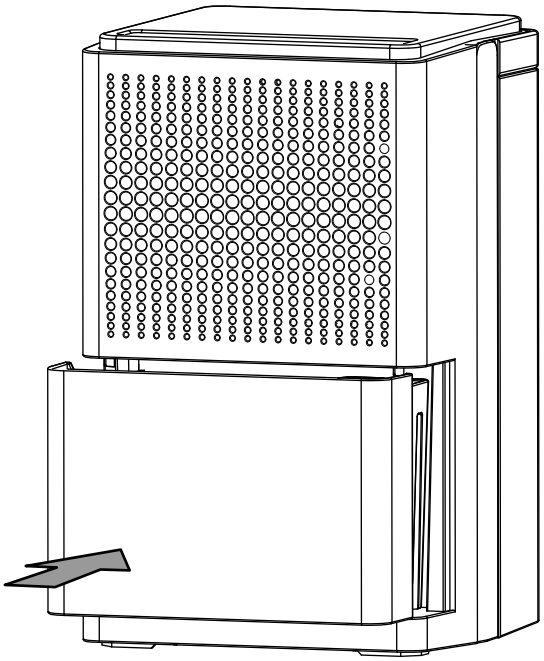

Kondensaadipaagi tühjendamine

Kui kondensaadipaak on täis või valesti paigaldatud, põleb LED *Kondensaadipaak* (13). Kompressor ja ventilaator lülituvad välja.

1. Võtke kondensaadipaak seadmest välja.

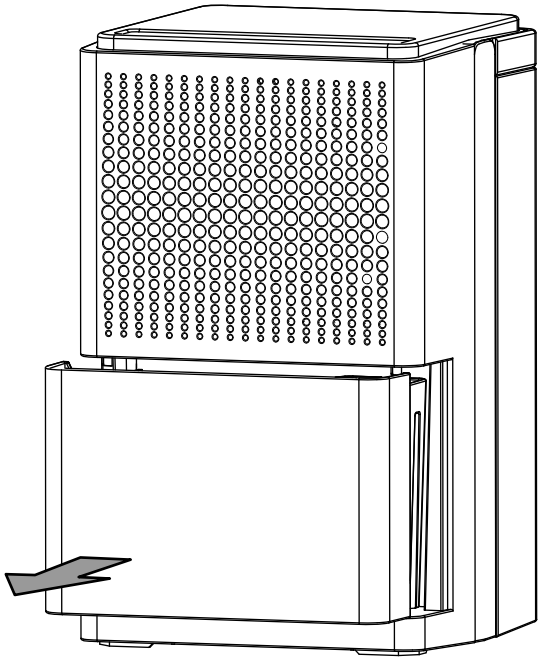

2. Tühjendage kondensaadipaak äravooluava või kraanikausi kohal.

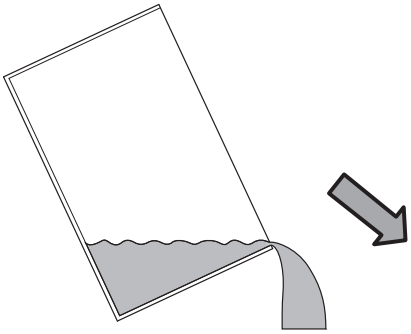

3. Loputage kondensaadipaaki puhta veega. Puhastage kondensaadipaaki korrapäraselt õrnatoimelise puhastusvahendiga (mitte nõudepesuvahendiga!).

4. Pange kondensaadipaak uuesti seadmesse.
   Ärge kahjustage kondensaadipaagi sissepanemisel ja väljavõtmisel ujukit.
   Jälgige seejuures, et ujuk oleks õigesti paigaldatud.
   Jälgige, et kondensaadipaak oleks õigesti paigaldatud, muidu ei lülitu seade enam sisse.

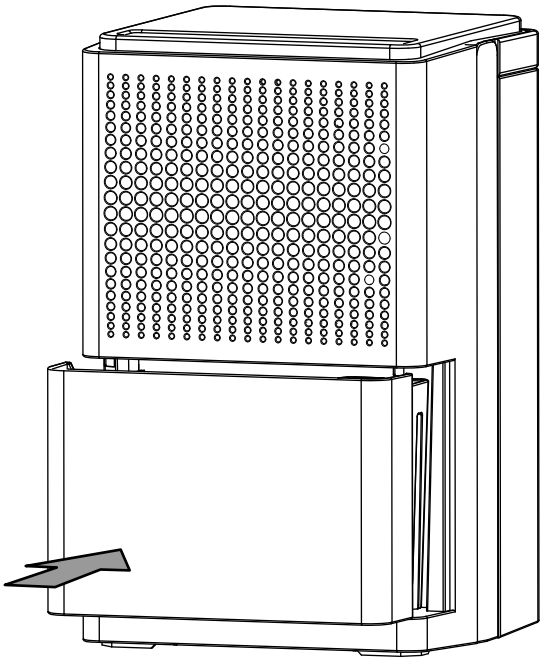

Toimingud pärast hooldamist

Kui soovite seadet edasi kasutada, toimige nii.

- Laske seadmel 12–24 tundi seista, et külmaaine saaks kompressorisse koguneda. Lülitage seade alles 12–24 tunni möödumisel uuesti sisse! Muidu võib kompressor kahjustuda ja seade toimimast lakata. Sel juhul kaotab garantii kehtivuse.
- Ühendage seade uuesti, ühendades võrgupistiku pistikupesaga.

Kui te seadet pikema aja vältel ei kasuta, toimige nii.

- Ladustage seadet peatüki Ladustamine järgi.

Tehnilised lisad

Tehnilised andmed

Näitaja	Väärtus
Mudel	**TTK 25 E**
Niiskuse eemaldamise võimsus (max)	10 l / 24 h
Õhukogus	50 m^3/h
Töövahemik (temperatuur)	5 °C kuni 32 °C
Rõhk imiküljel	1,2 MPa
Rõhk väljalaskeküljel	2,4 MPa
Võrguühendus	1/N/PE~ 220–240 V / 50 Hz
Võimsustarve, max	0,21 kW
Nimivool	0,9 A
Külmaaine	R-134a
Külmaaine kogus	110 g
Globaalse soojenemise (GWP) faktor	1 430
CO_2 ekvivalent	0,16 t
Veeanum	1,9 l
Müratase	43 dB(A)
Mõõtmed (pikkus × laius × kõrgus)	230 × 230 × 386 mm
Miinimumkaugus seintest ja esemetest	
A: üleval:	45 cm
B: taga:	45 cm
C: küljel:	45 cm
D: ees:	45 cm
Kaal	8,5 kg

Jäätmekäitlus

Vanal elektri- või elektroonikaseadmel olev läbikriipsutatud prügikonteineri märk näitab, et seadet ei tohi pärast kasutusaja lõppu käidelda koos olmeprügiga. Teie lähikonnas on tasuta tagastuse jaoks olemas vanade elektri- või elektroonikaseadmete kogumispunktid. Vastavad aadressid saate linna- või vallavalitsusest. Teiste meie loodud tagastusvõimaluste kohta leiate teavet ka meie veebilehelt www.trotec24.com.

Vanade elektri- või elektroonikaseadmete eraldi kogumine võimaldab neid taaskasutada, materjali realiseerida või vanu seadmeid muul moel ära kasutada ning vältida seadmetes leiduvatest võimalikest ohtlikest ainetest tingitud kahjulikku mõju keskkonnale ja inimeste tervisele.

Seade töötab fluoreeritud kasvuhoonegaasiga, mis võib olla keskkonnale ohtlik ja aidata kaasa globaalsele soojenemisele, kui see satub atmosfääri.

Lisainfot leiate tüübisildilt.

Andke seadmes kasutatud külmaaine jäätmekäitlusse asukohariigi seaduste kohaselt.

Trotec GmbH & Co. KG

Grebbener Str. 7
D-52525 Heinsberg
+49 2452 962-400
+49 2452 962-200

info@trotec.com
www.trotec.com